Eksploatacja, części

Elektryczne urządzenia do hydrodynamicznego malowania natryskowego GX

3A3303R

PL

Wyłącznie do zastosowań profesjonalnych.
Urządzenie nie zostało zatwierdzone do zastosowań w atmosferach wybuchowych lub miejscach niebezpiecznych. Przenośne urządzenie do hydrodynamicznego nakładania farb i powłok budowlanych.

Modele: GX
Maksymalne ciśnienie robocze 3000 psi (207 bar, 20,7 MPa)

Aby uzyskać dodatkowe informacje o modelu, patrz strona 4.

Ważne instrukcje dotyczące bezpieczeństwa

Należy zapoznać się ze wszystkimi ostrzeżeniami i instrukcjami opisanymi w niniejszym dokumencie, powiązanych instrukcjach obsługi i na urządzeniu, w tym na przewodzie zasilania. Należy zapoznać się z elementami sterującymi oraz znać zasady właściwego użytkowania urządzenia. Należy zachować niniejsze instrukcje.

Powiązane instrukcje

Pistolet — 311861 (FTX) 312830 (SG3) Pompa — 3A3172

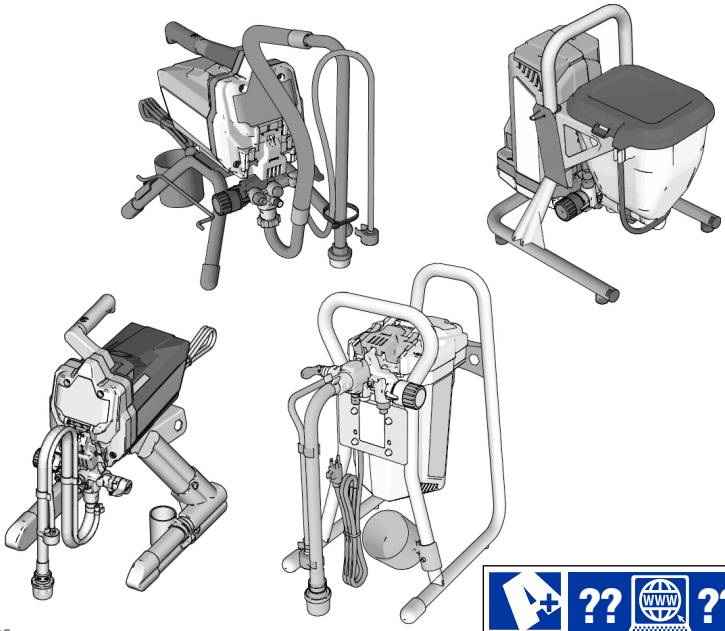

SERVICE to every customer, every time
www.graco.com/techsupport

Należy stosować wyłącznie oryginalne części zamienne firmy Graco.
Zastosowanie części zamiennych innych niż oryginalne części firmy Graco może spowodować unieważnienie gwarancji.

Spis treści

Modele 4
Ważne informacje dla użytkownika 5
Ostrzeżenia 6
Znajomość urządzenia natryskowego 10
Modele na stojaku 17H211, 17H214 10
Modele na stojaku 18H284, 18H285 11
Modele na stojaku DI 12
Modele ze zbiornikiem 13
Konfiguracja 14
Rozruch 16
Procedura usuwania ciśnienia 16
Płyn do wypłukiwania cieczy konserwującej 18
Napełnianie pompy 20
Napełnianie pistoletu 20
Jak prowadzić natryskiwanie 21
Montaż dyszy natryskowej 21
Natryskiwanie 21
Regulacja ciśnienia 22
Wybór dyszy i ciśnienia 22
Techniki natryskiwania 23
Włączanie pistoletu 23
Celowanie pistoletem 23
Jakość natryskiwanej warstwy 23
Czyszczenie niedrożnej dyszy 24
Czyszczenie 25
Czyszczenie z kubła 25
Przepłukiwanie pod ciśnieniem 27
Przepłukiwanie zbiornika 29
Czyszczenie filtra cieczy InstaClean™ 31
Czyszczenie pistoletu 31
Przechowywanie 32
Materiały referencyjne 33
Wybór dyszy natryskowej 33
Zgodność płynów czyszczących 33
Instrukcje dotyczące uziemienia statycznego 34
Krótki przewodnik 35
Konserwacja 36
Węże hydrodynamiczne 36
Dysze natryskowe 36
Naprawa pompy 36

Rozwiązywanie problemów 39
Uwagi 43
Urządzenia natryskowe na stojaku 17H211, 17H214 44
Lista części do urządzeń natryskowych na stojaku 17H211, 17H214 45
Części do urządzeń natryskowych na stojaku 18H284, 18H285 46
Lista części do urządzeń natryskowych na stojaku 18H284, 18H285 47
Urządzenia natryskowe na stojaku DI 24Y680, 17G183, 17H218, 17H219, 17H221, 18H203 48
Lista części do urządzeń natryskowych na stojaku DI 24Y680, 17G183, 17H218, 17H219, 17H221 49
Urządzenia natryskowe z zbiornikiem 17F924, 17G184, 17H222, 17H223 50
Lista części urządzeń natryskowych z zbiornikiem 17F924, 17G184, 17H222, 17H223 51
Zespół pompy 52
Lista części pompy 53
Schematy połączeń 54
110/120 V 54
230 V 55
Parametry techniczne 56
Standardowa gwarancja firmy Graco 59
Informacja o firmie Graco 60

Wersje językowe instrukcji obsługi

Cyfrowe wersje przetłumaczonych instrukcji obsługi tego produktu można znaleźć w Internecie pod adresem www.graco.com. Dostępne tłumaczenia i odpowiadające im numery instrukcji Graco zostały wymienione w celach informacyjnych.

Angielski	3A3212
Bułgarski	3A3375
Chiński	3A3310
Chorwacki	3A3289
Czeski	3A3290
Duński	3A3291
Estoński	3A3293
Fiński	3A3294
Francuski	3A3295
Grecki	3A3297
Hiszpański	3A3307
Holenderski	3A3292
Japoński	3A3311
Koreański	3A3312
Litewski	3A3301
Łotewski	3A3300
Niemiecki	3A3296
Norweski	3A3302
Polski	3A3303
Portugalski	3A3304
Rumuński	3A3376
Słowacki	3A3306
Słoweński	3A3377
Szwedzki	3A3308
Turecki	3A3309
Węgierski	3A3298
Włoski	3A3299

Modele

	V AC	Model	Stand	Stojak DI	Zbiornik
Intertek 110474 Certyfikowany według CAN/CSA C22.2 Nr. 68 Zgodny z UL 1450	120 USA	GX 19	17H211		
		FinishPro GX 19			17F924
Ameryka Południowa i Brazylia	230 Schuko®	GX 21		17H221	
Ameryka Środkowa i Brazylia i Meksyk	110	GX 21		24Y680	
CE	Europa 230 Multi	GX 21		17H218	
		GX FF			17H222
	230 Schuko	GX 21		17G183	
		GX FF			17G184
	230 Republika Południowej Afryki	GX 21		18H203	
	230	GX19	18H284		
UK CA	230	GX19	18H285		
	230 Schuko Azja/Australia, Nowa Zelandia	GX 21		17H219	
		GX 19	17H214		
		GX 19			17H223

Ważne informacje dla użytkownika

Dziękujemy za zakup!

Przed rozpoczęciem pracy z urządzeniem natryskowym należy zapoznać się z niniejszą instrukcją użytkownika, w której znaleźć można komplet instrukcji dotyczących prawidłowej obsługi urządzenia oraz ostrzeżenia dotyczące bezpieczeństwa.

Urządzenie natryskowe zostało tak zaprojektowane, aby uzyskiwać najlepsze rezultaty natryskiwania przy użyciu farb architektonicznych na bazie wody i oleju (mineralnego) oraz powłok. Niniejsza karta informacyjna ma pomóc użytkownikowi poznać rodzaje materiałów, które można stosować wraz z urządzeniem.

Aby ustalić, czy można stosować dany materiał z urządzeniem natryskowym, należy zapoznać się z informacjami umieszczonymi na etykiecie pojemnika z materiałem. Należy zwrócić się do dostawcy o wydanie karty charakterystyki substancji (SDS). Etykieta na pojemniku oraz karta MSDS określają zawartość materiału oraz związane z nim środki ostrożności.

Farby, powłoki oraz materiały czyszczące dzielą się na **3 główne kategorie:**

MATERIAŁY NA BAZIE WODY: Etykieta na pojemniku powinna informować o tym, iż materiał można usunąć za pomocą wody z mydłem. Materiały tego rodzaju są zgodne z zakupionym urządzeniem natryskowym. Urządzenia natryskowego **NIE** wolno czyścić za pomocą agresywnych środków czyszczących, takich jak np. wybielacz chlorowy.

NA BAZIE OLEJU: Etykieta na pojemniku powinna wskazywać, że materiał jest PALNY i można go czyścić za pomocą spirytusu lub rozpuszczalnika do farb. Punkt zapłonu materiału określony na karcie charakterystyki (SDS) musi być wyższy niż 38°C (100°F). Materiały tego rodzaju mogą być stosowane z zakupionym pistoletem natryskowym. Materiały na bazie oleju stosować na zewnątrz lub dobrze wentylowanych pomieszczeniach posiadających dopływ świeżego powietrza. Patrz ostrzeżenia dotyczące bezpieczeństwa zawarte w niniejszej instrukcji.

MATERIAŁY ŁATWOPALNE: Ten rodzaj materiału zawiera łatwopalne rozpuszczalniki, takie jak ksylen, toluen, nafta, MEK, rozpuszczalnik lakieru, aceton, denaturat oraz terpentyna. Naklejka na pojemniku powinna wskazywać, że materiał jest **ŁATWOPALNY**. Ten rodzaj materiału **NIE JEST** zgodny i **NIE WOLNO** go stosować.

Ostrzeżenia

Poniższe ostrzeżenia dotyczą instalacji, użytkowania, uziemiania, konserwacji i napraw niniejszego urządzenia. Symbol wykrzyknika oznacza ostrzeżenie ogólne, natomiast symbol niebezpieczeństwa oznacza występowanie określonego zagrożenia związanego z wykonywaniem danej czynności. Gdy te symbole pojawiają się w treści instrukcji lub na etykietach ostrzeżenia, należy odnieść się do niniejszych ostrzeżeń. W stosownych miejscach w treści niniejszej instrukcji obsługi mogą pojawiać się symbole niebezpieczeństwa oraz ostrzeżenia związane z określonym produktem, których nie opisano w niniejszej części.

⚠ OSTRZEŻENIE

UZIEMIENIE

Należy uziemić ten produkt. W przypadku zwarcia elektrycznego uziemienie zmniejsza ryzyko porażenia prądem elektrycznym dzięki przewodowi umożliwiającemu upływ prądu elektrycznego. Produkt jest wyposażony w przewód z drutem uziemiającym i odpowiednią wtyczkę uziemiającą. Wtyczkę należy umieścić w gniazdku, które jest właściwie zamocowane oraz uziemione zgodnie ze wszystkimi lokalnymi przepisami i zarządzeniami.

- Niewłaściwa instalacja wtyczki z uziemieniem może stwarzać ryzyko porażenia prądem elektrycznym.
- Podczas naprawy lub wymiany przewodu lub wtyczki nie podłączać przewodu uziemiającego do żadnego złącza.
- Przewód z izolacją o zielonej zewnętrznej powierzchni z żółtymi paskami lub bez nich to przewód uziemiający.
- Skonsultować się z wykwalifikowanym elektrykiem lub serwisantem, jeśli instrukcje dotyczące uziemienia nie są całkowicie zrozumiałe lub jeśli istnieje wątpliwość, czy produkt jest właściwie uziemiony.
- Nie modyfikować załączonej wtyczki; jeśli nie pasuje ona do gniazdka, wykwalifikowany elektryk powinien zainstalować właściwe gniazdko.
- Produkt jest przeznaczony do stosowania w obwodzie o napięciu znamionowym 120 V lub 230 V i zawiera wtyczkę uziemienia podobną do tej przedstawionej na rysunku poniżej.

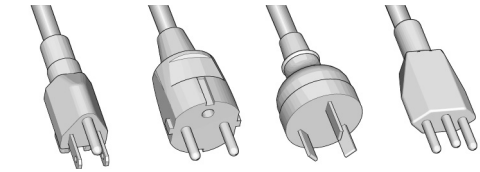

120 V US | 230 V | 230 V Australia, Nowa Zelandia | 230 V Republika Południowej Afryki

- Produkt należy podłączać wyłącznie do gniazdka o tej samej konfiguracji co wtyczka
- Nie stosować adaptera z tym produktem.

Przedłużacze:

- Stosować wyłącznie przedłużacze 3-żyłowe z wtyczką uziemienia oraz uziemione gniazdka przyjmujące wtyczkę produktu.
- Upewnić się, że przedłużacz nie jest uszkodzony. W przypadku konieczności zastosowania przedłużacza, jego rozmiar musi wynosić co najmniej 12 AWG (2,5 mm^2), aby przesłać prąd pobierany przez urządzenie.
- Stosowanie przedłużacza o zbyt małym przekroju może skutkować spadkiem napięcia międzyprzewodowego w przewodzie, ubytkiem mocy i przegrzaniem.

Rozmiar przewodnika		Długość
AWG (system średnic przewodów elektrycznych stosowany w Stanach Zjednoczonych)	Jednostki metryczne	Wartość maksymalna
16	1,5 mm^2	8 m (25 stóp)
12	2,5 mm^2	15 m (50 stóp)

⚠ OSTRZEŻENIE

RYZYKO POŻARU I WYBUCHU

Znajdujące się w obszarze roboczym łatwopalne opary pochodzące z rozpuszczalników oraz farb mogą ulec zapłonowi lub eksplodować. Zasady zapobiegania pożarowi lub eksplozji:

- Nie natryskiwać materiałów łatwopalnych w pobliżu otwartych płomieni albo źródeł zapłonu, np. papierosów, silników i urządzeń elektrycznych.
- Farba lub roztwór przepływający przez sprzęt może być przyczyną pojawienia się elektryczności statycznej. Elektryczność statyczna stwarza ryzyko pożaru lub wybuchu w obecności oparów farby lub rozpuszczalnika. Wszystkie elementy systemu natryskowego, łącznie z pompą, zespołem węża, pistoletem natryskowym oraz przedmiotami w obszarze natrysku i wokół tego obszaru należy prawidłowo uziemić w sposób zabezpieczający przed wyładowaniami elektrostatycznymi i iskrami. Stosować przewodzące lub uziemione węże wysokiego ciśnienia firmy Graco, przeznaczone do stosowania z hydrodynamicznym urządzeniem natryskującym.
- Sprawdzić, czy wszystkie pojemniki i systemy zbiorcze są uziemione, aby zapobiec wyładowaniom ładunków elektrostatycznych. Nie stosować okładzin kubła, jeżeli nie mają właściwości antystatycznych lub przewodzących.
- Podłączyć do uziemionego wylotu i użyć uziemionych przedłużaczy. Nie stosować adaptera 3 do 2.
- Nie stosować farb ani rozpuszczalników zawierających fluorowcowane węglowodory.
- Nie rozpylać łatwopalnych płynów w zamkniętym pomieszczeniu.
- Zapewnić dobrą wentylację przestrzeni, w której odbywa się natryskiwanie. Utrzymywać odpowiedni przepływ świeżego powietrza w tej przestrzeni.
- Urządzenie natryskowe generuje iskry. Podczas natryskiwania, płukania, czyszczenia lub serwisowania zespół pompy musi znajdować się w dobrze wentylowanym miejscu, w odległości wynoszącej przynajmniej 20 ft (6,1 m) od obszaru natryskiwania. Nie natryskiwać modułu pompy.
- Nie wolno palić w obszarze natryskiwania ani natryskiwać w miejscach, w których występują płomienie oraz iskry.
- W obszarze natryskiwania nie wolno korzystać z przełączników światła, silników lub podobnych produktów generujących iskry.
- Obszar należy utrzymywać w czystości. Nie mogą się w nim znajdować pojemniki z farbami lub rozpuszczalnikiem, szmaty i inne łatwopalne materiały.
- Należy sprawdzić skład natryskiwanych farb i rozpuszczalników. Zapoznać się z kartami charakterystyki substancji niebezpiecznych (SDS) oraz etykietami dostarczonymi z farbami i rozpuszczalnikami. Należy postępować zgodnie z instrukcjami dot. bezpieczeństwa dostarczanymi przez producenta farby i rozpuszczalników.
- Na miejscu powinien znajdować się sprawny sprzęt gaśniczy.

⚠ OSTRZEŻENIE

RYZYKO WTRYSKU PODSKÓRNEGO

Natryskiwany pod wysokim ciśnieniem strumień może być przyczyną wstrzyknięcia toksyn do ciała i poważnego urazu. W takim wypadku **należy natychmiast zwrócić się o opiekę chirurgiczną.**

- Nie wolno kierować pistoletu w stronę osób lub zwierząt ani natryskiwać materiałami na osoby lub zwierzęta.
- Nie wolno zbliżać dłoni ani innych części ciała do dyszy natryskowej. Na przykład nie należy podejmować próby zatrzymania wycieku żadną częścią ciała.
- Należy zawsze używać osłony dyszy. Nie wolno wykonywać natryskiwania, gdy osłona dyszy nie znajduje się na swoim miejscu.
- Stosować dyszy produkcji firmy Graco.
- Podczas czyszczenia i wymiany dysz należy zachować ostrożność. W przypadku zatkania dyszy podczas natryskiwania należy wykonać **procedurę usuwania ciśnienia**, aby wyłączyć urządzenie i zmniejszyć ciśnienie przed zdjęciem dyszy w celu jej oczyszczenia.
- Po odcięciu zasilania w urządzeniu nadal utrzymuje się ciśnienie. Nie wolno pozostawiać bez nadzoru urządzenia podłączonego do zasilania lub znajdującego się pod ciśnieniem. Przestrzegać **procedury usuwania ciśnienia**, gdy urządzenie nie znajduje się pod nadzorem lub nie jest używane oraz przed serwisowaniem, czyszczeniem lub demontażem części.
- Należy się upewnić, że węże oraz części nie są uszkodzone. Uszkodzone węże lub części należy wymienić.
- System może wytwarzać ciśnienie 3000 psi. Należy stosować części zamienne i akcesoria firmy Graco przystosowane do ciśnienia minimum 3000 psi.
- Zawsze, gdy nie jest wykonywane natryskiwanie, należy zablokować spust. Sprawdzić, czy blokada spustu działa prawidłowo.
- Przed uruchomieniem urządzenia należy sprawdzić, czy wszystkie elementy są pewnie połączone.
- Należy zapoznać się z procedurą szybkiego zatrzymywania urządzenia i usuwania ciśnienia. Należy zapoznać się dokładnie z elementami sterującymi.

RYZYKO ZWIĄZANE Z NIEPRAWIDŁOWYM UŻYTKOWANIEM URZĄDZENIA

Niewłaściwe użytkowanie urządzenia może prowadzić do śmierci lub poważnych obrażeń.

- Podczas malowania należy zawsze korzystać z odpowiednich rękawic, osłony oczu i aparatu oddechowego lub maski.
- Nie wolno uruchamiać urządzenia ani wykonywać natryskiwania w pobliżu dzieci. Dzieci nie powinny zbliżać się do urządzenia.
- Nie wolno przekraczać normalnego zasięgu ani stawiać urządzenia na niestabilnym podłożu. Należy zachowywać odpowiednią postawę i równowagę.
- Należy utrzymywać koncentrację i skupić się na wykonywanej czynności.
- Nie obsługiwać urządzenia w stanie zmęczenia albo pod wpływem substancji odurzających lub alkoholu.
- Nie wolno załamywać ani nadmiernie wyginać węża.
- Nie wystawiać węża na działanie temperatury lub ciśnienia przekraczającego wartości zalecane przez firmę Graco.
- Nie wolno używać węża do przesuwania lub podnoszenia wyposażenia.
- Nie wykonywać natryskiwania, jeżeli wąż jest krótszy niż 25 ft.
- Nie zmieniać ani nie modyfikować sprzętu. Przeróbki lub modyfikacje mogą doprowadzić do unieważnienia zatwierdzeń urzędowych oraz stanowić zagrożenie dla bezpieczeństwa.
- Upewnić się, że urządzenie ma odpowiednie parametry znamionowe i jest zatwierdzone do użytku w środowisku, w którym jest użytkowane.

⚠ OSTRZEŻENIE

RYZYKO PORAŻENIA PRĄDEM

Urządzenie należy uziemić. Niewłaściwe uziemienie, skonfigurowanie lub użytkowanie systemu może spowodować porażenie prądem.

- Przed przystąpieniem do prac serwisowych przy urządzeniu należy je wyłączyć i odłączyć przewód zasilania.
- Podłączać wyłącznie do uziemionych gniazdek elektrycznych.
- Używać tylko 3-żyłowych przedłużaczy.
- Upewnić się, że elementy uziemienia urządzenia i przedłużaczy nie są uszkodzone.
- Nie wystawiać na działanie deszczu. Przechowywać w pomieszczeniu zamkniętym.
- Uszkodzony przewód zasilania powinien zostać wymieniony wyłącznie przez autoryzowane centrum serwisowe.

RYZYKO ZWIĄZANE Z CZĘŚCIAMI ALUMINIOWYMI POD CIŚNIENIEM

Stosowanie urządzeń ciśnieniowych z cieczami, które nie są przeznaczone do kontaktu z aluminium, może spowodować silną reakcję chemiczną i doprowadzić do rozerwania urządzenia. Niezastosowanie się do niniejszego ostrzeżenia może prowadzić do zgonu, powstania poważnych obrażeń ciała lub uszkodzenia mienia.

- Nie stosować 1,1,1-trichloroetanu, chlorku metylenu, innych fluorowcowanych rozpuszczalników węglowodorowych ani płynów zawierających takie rozpuszczalniki.
- Nie stosować wybielacza chlorowego.
- Wiele innych cieczy może zawierać substancje chemiczne, które mogą wchodzić w reakcję z aluminium. Informacje na temat zgodności uzyskać można u dostawcy materiałów.

RYZYKO ZWIĄZANE Z CZĘŚCIAMI RUCHOMYMI

Ruchome części mogą ścisnąć, skaleczyć lub obciąć palce oraz inne części ciała.

- Nie zbliżać się do ruchomych części.
- Nie obsługiwać urządzenia bez założonych osłon i pokryw zabezpieczających.
- Urządzenie pod ciśnieniem może uruchomić się bez ostrzeżenia. Przed sprawdzeniem, przeniesieniem lub serwisowaniem urządzenia należy wykonać **procedurę usuwania ciśnienia** i odłączyć wszystkie źródła zasilania.

RYZYKO TOKSYCZNEGO DZIAŁANIA CIECZY LUB OPARÓW

W przypadku przedostania się do oczu lub na powierzchnię skóry, wprowadzenia do dróg oddechowych lub połknięcia toksyczne ciecze lub opary mogą spowodować poważne obrażenia ciała lub zgon.

- Aby uzyskać szczegółowe informacje na temat niebezpieczeństw dotyczących stosowanych cieczy, należy zapoznać się z kartami charakterystyki substancji niebezpiecznych (MSDS).
- Niebezpieczne ciecze należy przechowywać w odpowiednich pojemnikach, a ich utylizacja musi być zgodna z obowiązującymi wytycznymi.

ŚRODKI OCHRONY INDYWIDUALNEJ

Podczas przebywania w obszarze roboczym należy nosić odpowiednie środki ochrony, które pomogą zapobiec poważnym obrażeniom ciała, w tym urazom oczu, utracie słuchu, wdychaniu toksycznych oparów oraz oparzeniom. Ten sprzęt ochronny obejmuje m.in.:

- środki ochrony oczu i słuchu.
- Aparaty chroniące drogi oddechowe, odzież ochronna, i rękawice zgodne z zaleceniami producenta płynu i rozpuszczalnika.

Znajomość urządzenia natryskowego

Modele na stojaku 17H211, 17H214

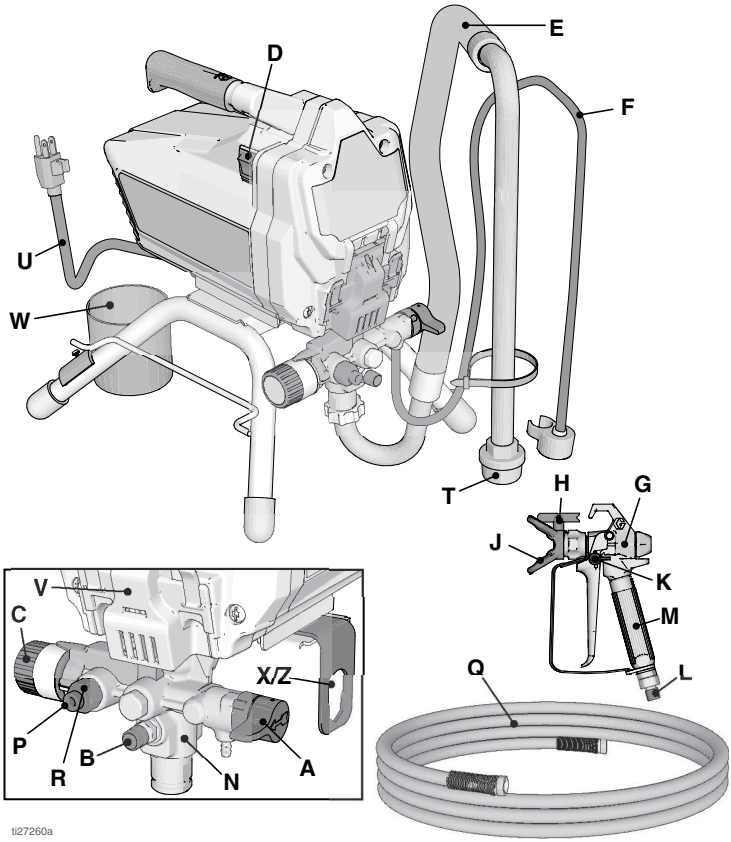

A	Zawór zalewania/rozpylania
B	Przycisk PushPrime™
C	Pokrętło regulacji ciśnienia
D	Wyłącznik WŁ./WYŁ. (ON/OFF)
E	Rura ssąca
F	Rura odpływu (z dyfuzorem)
G	Pistolet do natrysku hydrodynamicznego
H	Odwracalna dysza natryskowa
J	Osłona dyszy
K	Blokada wyzwalacza pistoletu
L	Złącze wlotu cieczy do pistoletu
M	Filtr cieczy pistoletu (w uchwycie)
N	Pompa ProXChange™ (za drzwiczkami łatwego dostępu)

P	Złącze wylotu cieczy pompy (złącze węża hydrodynamicznego)
Q	Wąż hydrodynamiczny
R	Filtr cieczy InstaClean™ (w wylocie cieczy)
T	Sitko wlotu
U	Przewód zasilania
V	Drzwiczki łatwego dostępu
W	Naczynie przewodu ssącego/spustowego
X/Z	Narzędzie do demontażu zaworu wlotowego i pompy
	Etykieta z oznaczeniem modelu/numerem seryjnym (nie pokazano, umieszczona na spodzie jednostki)

Aby uzyskać dodatkowe informacje, patrz **Krótki przewodnik**, strona 36.

Modele na stojaku 18H284, 18H285

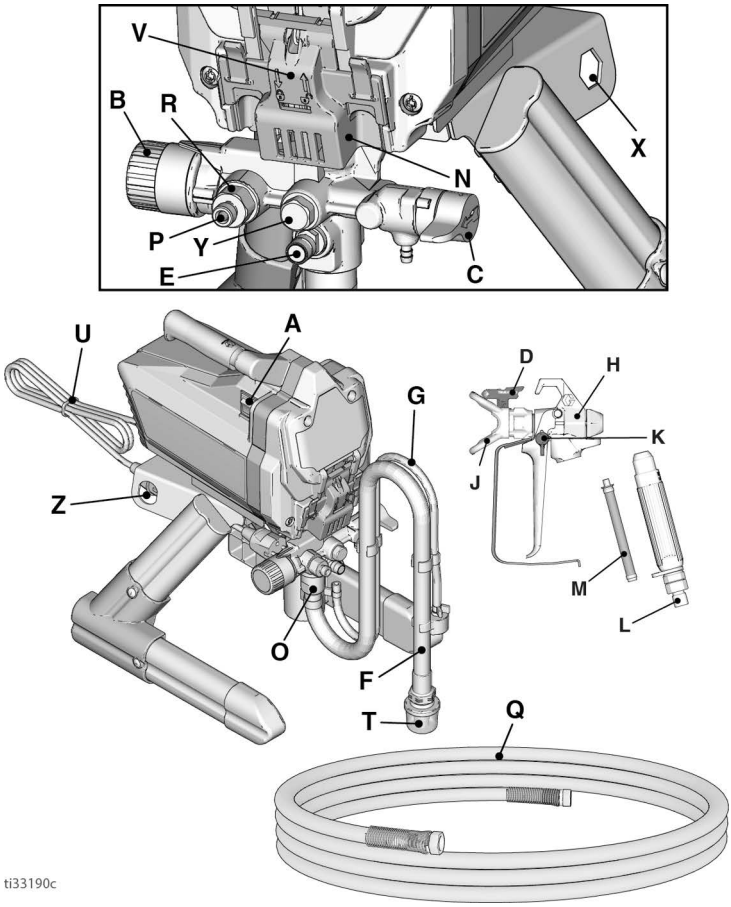

A	Włącznik/wyłącznik zasilania
B	Pokrętło regulacji ciśnienia
C	Zawór zalewania/natryskiwania
D	Dysza natryskowa
E	Przycisk PushPrime
F	Rura ssąca
G	Rura spustowa (z dyfuzorem)
H	Pistolet do natrysku hydrodynamicznego
J	Osłona dyszy natryskowej
K	Blokada wyzwalacza pistoletu
L	Złączka pistoletu
M	Filtr pistoletu (w uchwycie)
N	Pompa ProXChange™ (za drzwiczkami łatwego dostępu)
O	Zawór wlotowy

P	Przyłącze węża hydrodynamicznego
Q	Wąż hydrodynamiczny
R	Filtr InstaClean (w wylocie cieczy)
T	Sito wlotowe
U	Przewód zasilania
V	Drzwiczki łatwego dostępu
X	Narzędzie do demontażu pompy
Y	Zawór wylotowy
Z	Narzędzie do demontażu zaworu wlotowego
	Etykieta z oznaczeniem modelu/numerem seryjnym (nie pokazano, umieszczona na spodzie jednostki)

Aby uzyskać dodatkowe informacje, patrz **Krótki przewodnik**, strona 36.

Modele na stojaku DI

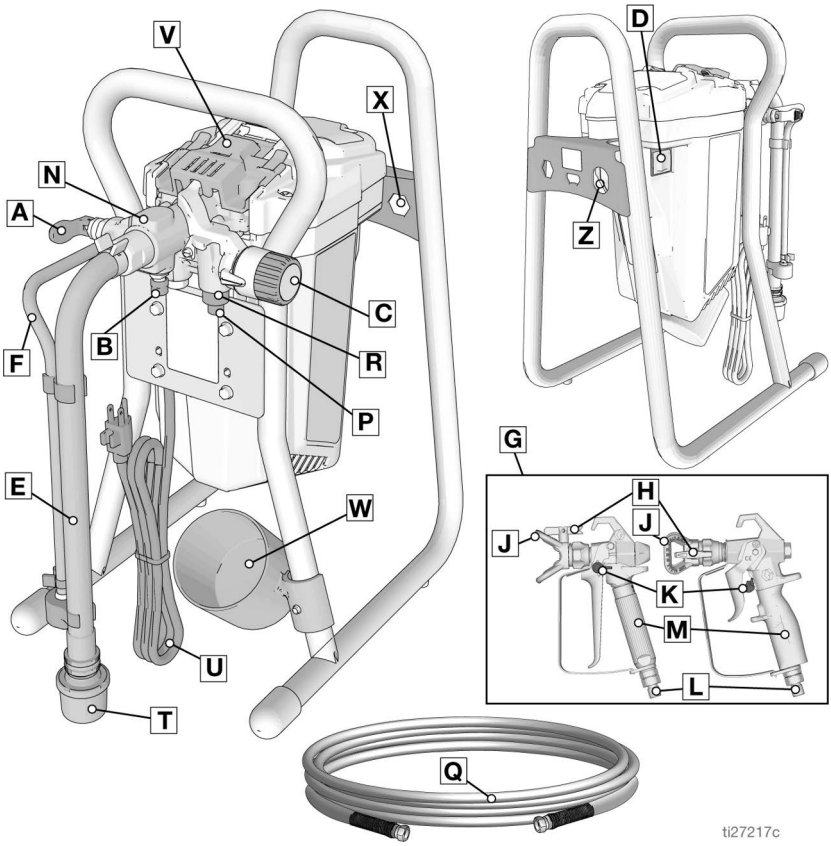

A	Zawór zalewania/rozpylania
B	Przycisk PushPrime
C	Pokrętło regulacji ciśnienia
D	Wyłącznik WŁ./WYŁ. (ON/OFF)
E	Rura ssąca
F	Rura odpływu (z dyfuzorem)
G	Pistolet do natrysku hydrodynamicznego
H	Odwracalna dysza natryskowa
J	Osłona dyszy
K	Blokada wyzwalacza pistoletu
L	Złącze wlotu cieczy do pistoletu
M	Filtr cieczy pistoletu (w uchwycie)
N	Pompa ProXChange™ (za drzwiczkami łatwego dostępu)

P	Złącze wylotu cieczy pompy (złącze węża hydrodynamicznego)
Q	Wąż hydrodynamiczny
R	Filtr cieczy InstaClean™ (w wylocie cieczy)
T	Sitko wlotu
U	Przewód zasilania
V	Drzwiczki łatwego dostępu z pokrywą
W	Naczynie przewodu ssącego/spustowego
X	Narzędzie do demontażu pompy
Z	Narzędzie do demontażu zaworu wlotowego
	Etykieta z oznaczeniem modelu/numerem seryjnym (nie pokazano, umieszczona na spodzie jednostki)

Aby uzyskać dodatkowe informacje, patrz **Krótki przewodnik**, strona 36.

Modele ze zbiornikiem

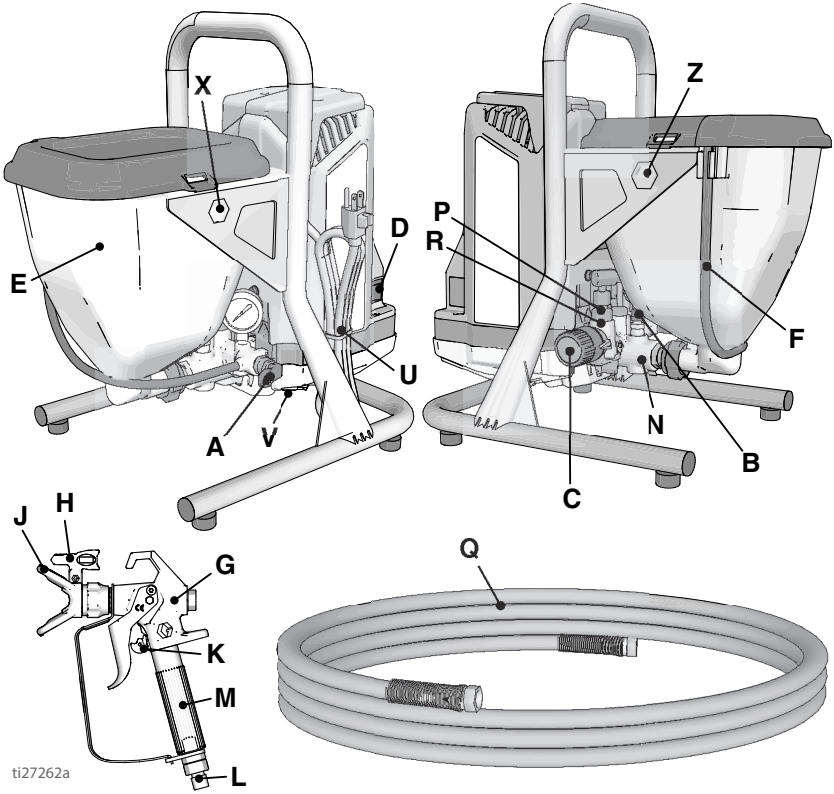

A	Zawór zalewania/rozpylania
B	Przycisk PushPrime
C	Pokrętło regulacji ciśnienia
D	Wyłącznik WŁ./WYŁ. (ON/OFF)
E	Zasobnik
F	Rura odpływu (z dyfuzorem)
G	Pistolet natryskowy hydrodynamiczny FTX
H	Odwracalna dysza natryskowa do dokładnego wykańczania
J	Osłona dyszy
K	Blokada wyzwalacza pistoletu
L	Złącze wlotu cieczy do pistoletu
M	Filtr cieczy pistoletu (w uchwycie)
N	Pompa ProXChange™ (za drzwiczkami łatwego dostępu)

P	Złącze wylotu cieczy pompy (złącze węża hydrodynamicznego)
Q	Wąż hydrodynamiczny
R	Filtr cieczy InstaClean™ (w wylocie cieczy)
T	Sitko wlotowe, nie przedstawiono wnętrza zbiornika
U	Przewód zasilania
V	Drzwiczki łatwego dostępu
X	Narzędzie do demontażu pompy
Z	Narzędzie do demontażu zaworu wlotowego
	Etykieta z oznaczeniem modelu/numerem seryjnym (nie pokazano, umieszczona na spodzie jednostki)
Aby uzyskać dodatkowe informacje, patrz **Krótki przewodnik**, strona 36.	

Konfiguracja

Rozpakowując urządzenie natryskowe po raz pierwszy lub po zakończeniu długookresowego przechowywania, należy wykonać procedurę konfiguracji.

1. Do wylotu cieczy należy podłączyć wąż hydrodynamiczny Graco. Dokręcić mocno kluczem.

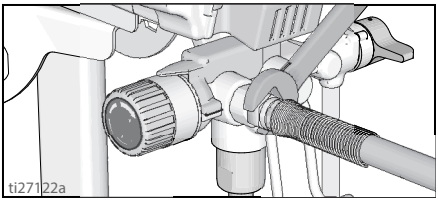

2. Podłączyć drugi koniec węża do pistoletu.

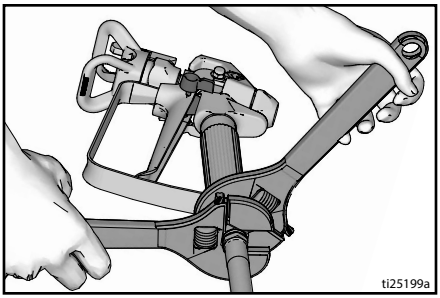

3. Dokręcić mocno kluczami. Jeśli wąż jest już podłączony, sprawdzić, czy połączenia są szczelne.
4. Włączyć blokadę spustu.

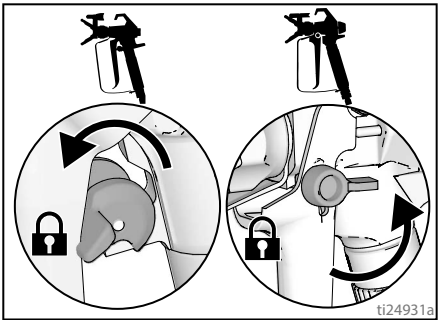

5. Zdjąć osłonę dyszy. Uważać, aby nie zgubić uszczelki.

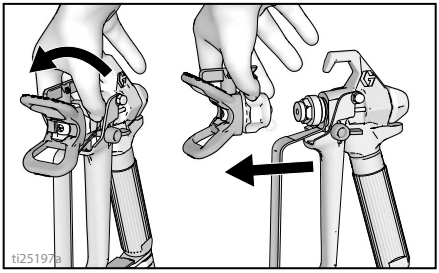

6. Przekręcić pokrętło regulacji ciśnienia całkowicie w lewo (w kierunku przeciwnym do kierunku ruchu wskazówek zegara), aby uzyskać minimalne ciśnienie.

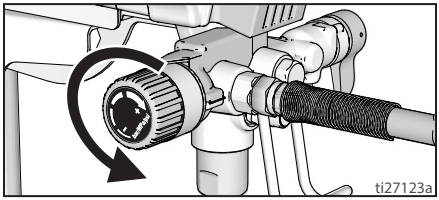

7. Rozpakowując urządzenie natryskujące po raz pierwszy, należy usunąć materiały uszczelniające z sita wlotowego.
   Po długookresowym przechowywaniu należy sprawdzić sito wlotowe pod kątem niedrożności i ciał obcych.

Filtrowanie farby

Wcześniej otwarta farba może zawierać wysuszone cząsteczki lub inne zanieczyszczenia. Aby uniknąć problemów z zalewaniem i zapychaniem dyszy natryskowej, zaleca się przefiltrowanie farby przed użyciem. Sitka do farb są dostępne w miejscu sprzedaży farb. Nałożyć sitko na czysty kubeł i przelać farbę przez sitko, by oddzielić zaschniętą farbę i zanieczyszczenia przez rozpoczęciem natryskiwania.

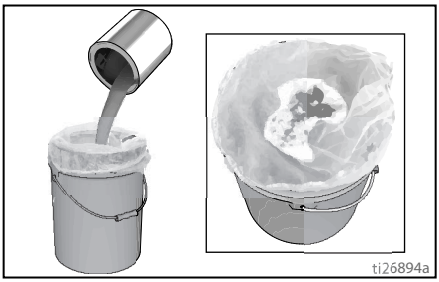

Rozruch

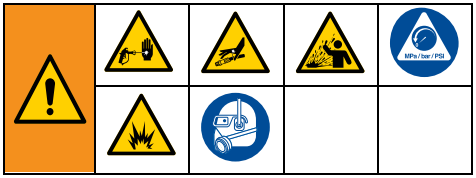

Procedura usuwania ciśnienia

Za każdym razem, kiedy pojawi się ten symbol, należy postępować zgodnie z Procedurą usuwania ciśnienia.

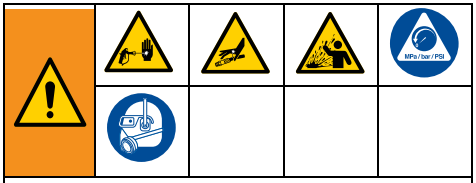

Omawiane urządzenie będzie nieustannie znajdowało się pod ciśnieniem aż do chwili ręcznej dekompresji. Aby zapobiec poważnym obrażeniom spowodowanym na przykład przez wtrysk podskórny lub rozbryzg cieczy, **procedurę odciążania** należy wykonać zawsze po zatrzymaniu urządzenia natryskowego, przed przystąpieniem do jego czyszczenia lub sprawdzenia oraz przed przystąpieniem do serwisowania urządzeń.

1. Ustawić przełącznik WŁ./WYŁ. w położeniu **OFF** (WYŁ.).

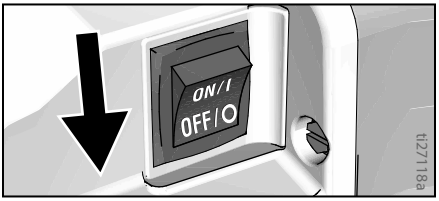

2. Włączyć blokadę spustu. Po zatrzymaniu urządzenia natryskowego należy zawsze włączać blokadę spustu, aby zapobiec przypadkowemu uruchomieniu pistoletu.

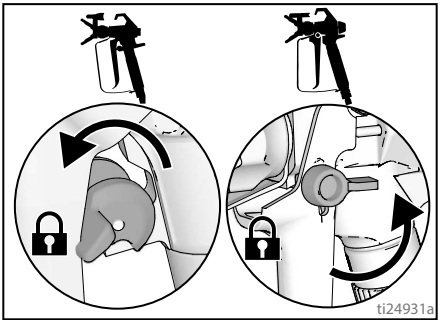

3. Ustawić najniższą wartość regulatora ciśnienia.

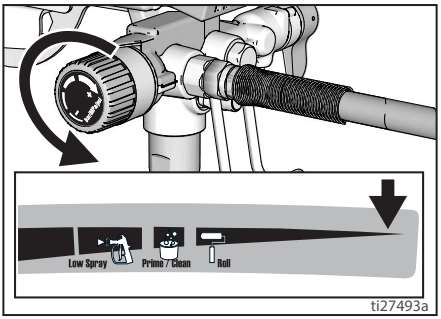

4. Włożyć do kubła przewód odpływowy i ustawić zawór zalewania/natryskiwania w położeniu ZALEWANIE (odpływ), aby uwolnić ciśnienie.
5. Pistolet należy skierować do kubła i mocno trzymać. Wyłączyć blokadę spustu i nacisnąć spust w celu zredukowania ciśnienia.

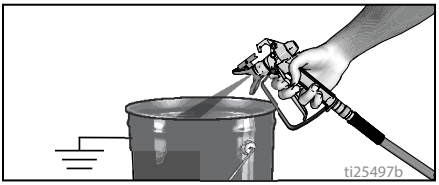

6. Włączyć blokadę spustu.

7. W razie podejrzenia zatkania dyszy natryskowej lub węża bądź w przypadku niepełnego uwolnienia ciśnienia:
   a. BARDZO POWOLI odkręcać nakrętkę zabezpieczającą osłonę dyszy natryskowej lub złączkę dyszy węża, aby stopniowo uwalniać ciśnienie.
   b. Całkowicie odkręcić nakrętkę lub złączkę.
   c. Wyczyścić wąż hydrodynamiczny lub niedrożną dyszę.

Zawór zalewania/natryskiwania

Z tą grupą agregatów natryskowych Graco można stosować dwa rodzaje zaworów zalewania/natryskiwania.

Pierwszy rodzaj zaworu zalewania/natryskiwania wykorzystuje pokrętło, które można przełączać z położenia ZALEWANIE w położenie NATRYSKIWANIE.

ZALEWANIE GX 19

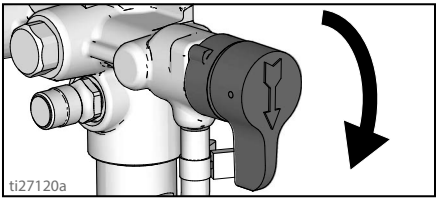

NATRYSKIWANIE GX 19

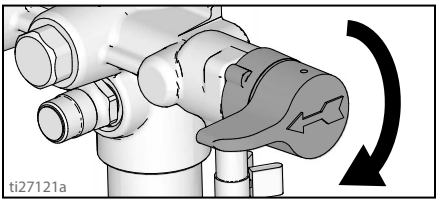

Drugi rodzaj zaworu zalewania/natryskiwania wykorzystuje dźwignię, którą można przełączać z położenia ZALEWANIE w położenie NATRYSKIWANIE.

ZALEWANIE FinishPro GX 19, GX 21

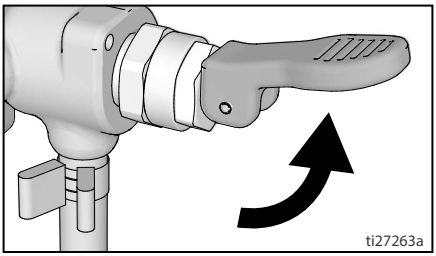

NATRYSKIWANIE FinishPro GX 19, GX 21

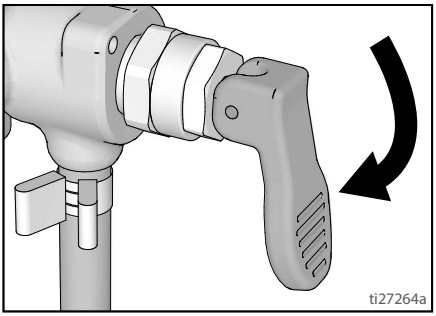

Płyn do wypłukiwania cieczy konserwującej

Urządzenie natryskowe jest dostarczane fabrycznie z niewielką ilością materiału do prób w układzie. **Ważne jest, aby przed pierwszym użyciem materiał ten usunąć z urządzenia.** Patrz **Zgodność płynów czyszczących**, strona 34, i **Instrukcje dotyczące uziemienia statycznego**, strona 35, aby uzyskać dodatkowe informacje.

1. Wykonać **Procedura usuwania ciśnienia**, strona 17.
2. Włącznik/wyłącznik musi znajdować się w położeniu **OFF** (WYŁ.).

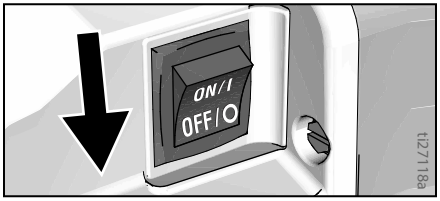

Model Stand

a. Odłączyć przewód odpływowy (mniejszy) od przewodu ssącego (większy).

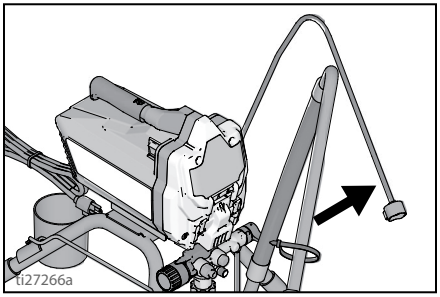

b. Umieścić przewód odpływowy w kuble na odpady.

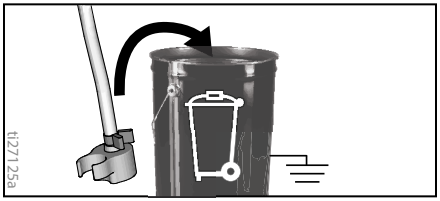

c. Zanurzyć przewód ssący w kuble napełnionym częściowo wodą albo cieczą do przepłukiwania.

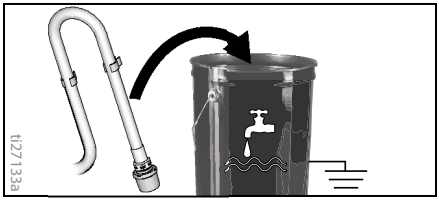

Modele ze zbiornikiem

a. Zdjąć ze zbiornika przewód odpływowy z elementem ustalającym.

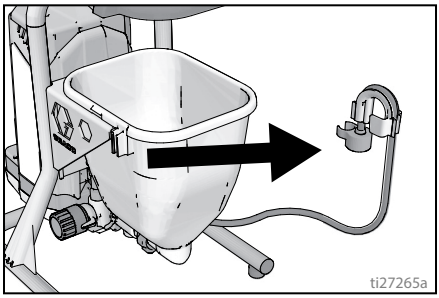

b. Przytrzymując mocowanie rury spustowej z rurą spustową równoległą do górnej części kubła na odpady obrócić mocowanie nad krawędzią kubła. Przewód odpływowy powinien znajdować się wewnątrz kubła na odpady.

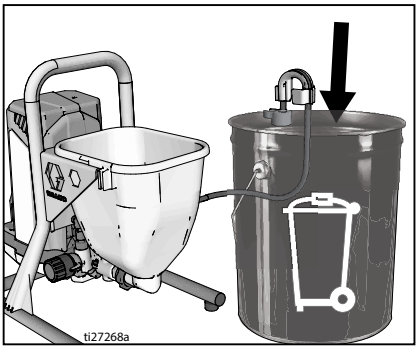

c. Wlać do zbiornika około dwóch litrów wody lub cieczy do przepłukiwania.

3. Przełączyć zawór zalewania/natryskiwania w położenie ZALEWANIE.

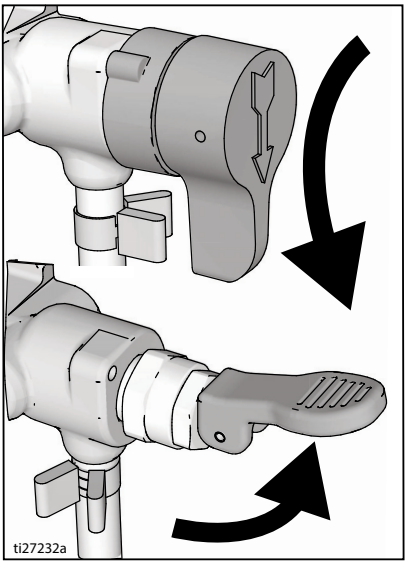

4. Podłączyć przewód zasilania do prawidłowo uziemionego gniazdka elektrycznego.
5. Nacisnąć dwukrotnie przycisk PushPrime, by zwolnić kulkę zwrotną.

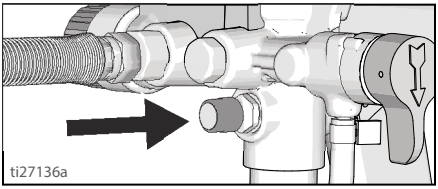

6. Wyrównać wskaźnik ustawienia z ustawieniem zalewania/czyszczenia na pokrętle regulacji ciśnienia.

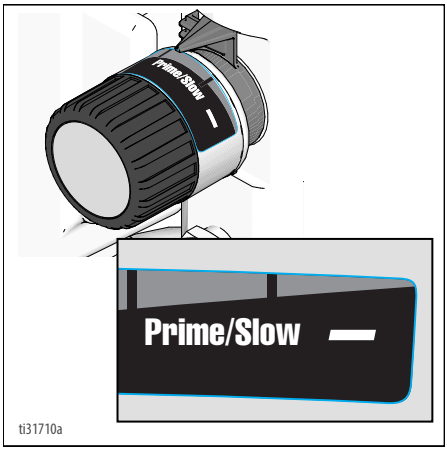

7. Ustawić przełącznik ON/OFF (WŁ./WYŁ.) w położeniu **ON** (WŁ.).

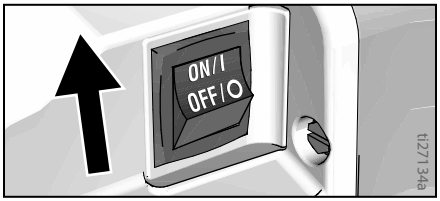

8. Gdy urządzenie natryskowe rozpocznie pompowanie, z systemu zostanie usunięty rozpuszczalnik do przemywania i pęcherzyki powietrza. Płyn powinien wypływać z przewodu odpływowego do kubła na odpady przez 30 do 60 sekund. W modelach z zasobnikiem poczekać, aż płyn wypłynie z rury spustowej i zasobnik będzie prawie pusty.
9. Ustawić przełącznik ON/OFF (WŁ./WYŁ.) w położeniu **OFF** (WYŁ.).

Natryskiwany pod wysokim ciśnieniem strumień może być przyczyną wstrzyknięcia toksyn do ciała i poważnego urazu. Nie zatrzymywać przecieków ręką ani szmatą.

10. Sprawdzić pod kątem przecieków. W razie wystąpienia nieszczelności przeprowadzić **Procedura usuwania ciśnienia**, strona 17, a następnie dokręcić wszystkie złączki i ponownie wykonać procedurę **Rozruch**. Jeśli nie wystąpią nieszczelności, przejść do następnego kroku.

Napełnianie pompy

1. Przenieść przewód ssący do kubła na farbę i zanurzyć ją w farbie. W przypadku modeli z zasobnikiem wlać farbę do zasobnika.
2. Ustawić przełącznik ON/OFF (WŁ./WYŁ.) w położeniu **ON** (WŁ.).
3. Zaczekać, aż farba zacznie wypływać z przewodu odpływowego.
4. Ustawić przełącznik ON/OFF (WŁ./WYŁ.) w położeniu **OFF** (WYŁ.).

   UWAGA: zalewanie niektórymi cieczami może przebiegać szybciej po chwilowym ustawieniu przełącznika ON/OFF (WŁ./WYŁ.) w położeniu OFF, tak aby pompa mogła zwolnić i zatrzymać się. W razie potrzeby kilka razy przełączyć włącznik/wyłącznik.

Napełnianie pistoletu

1. Przycisnąć pistolet do kubła na odpady. Skierować pistolet do wiadra na odpady.
   a. Zwolnić blokadę spustu.
   b. Nacisnąć i przytrzymać spust pistoletu.
   c. Przestawić zawór zalewania/natryskiwania w położenie NATRYSKIWANIE.
   d. Ustawić przełącznik ON/OFF (WŁ./WYŁ.) w położeniu **ON** (WŁ.).

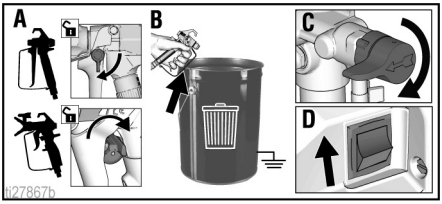

2. Dyszę pistoletu skierować do wnętrza kubła na odpady i naciskać spust do chwili, aż zacznie z niego wypływać wyłącznie farba.
3. Zwolnić spust. Włączyć blokadę spustu.
4. Przenieść rurę odpływową do kubła na farbę i zacisnąć na rurze zasysającej. W przypadku modeli ze zbiornikiem, zacisnąć przewód odpływowy na zbiorniku.

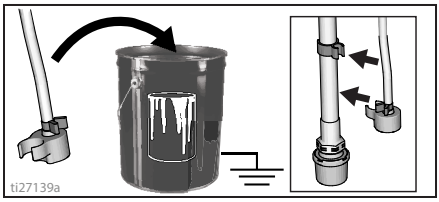

UWAGA: kiedy silnik się zatrzyma, urządzenie natryskowe jest gotowe do malowania. Dalsza praca silnika będzie oznaczała nieprawidłowe zalanie urządzenia natryskującego. Wykonać ponownie **Napełnianie pompy** i **Napełnianie pistoletu**.

Jak prowadzić natryskiwanie

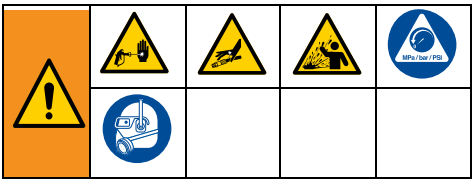

Montaż dyszy natryskowej

Aby zapobiec wyciekom z dyszy natryskowej, należy się upewnić, że dysza natryskowa i osłona dyszy są zamontowane prawidłowo.

1. Wykonać **Procedura usuwania ciśnienia**, strona 17.
2. Włączyć blokadę spustu.
3. Sprawdzić, czy dysza natryskowa i części osłony zostały zamontowane w przedstawionym porządku.

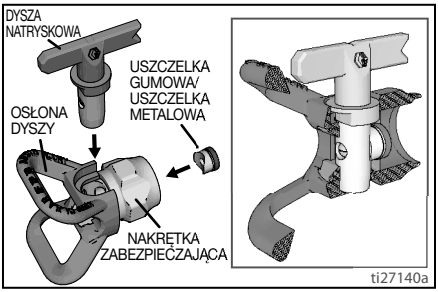

a. Dyszę natryskową należy wykorzystać do wyrównania uszczelki i gniazda w osłonie dyszy.

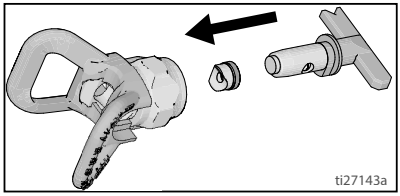

b. Dysza natryskowa musi być całkowicie wciśnięta w osłonę dyszy. Obrócić dyszę natryskową i wcisnąć.

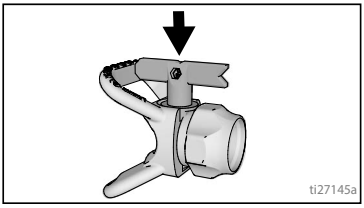

c. Obrócić uchwyt w kształcie strzałki znajdujący się na dyszy natryskowej do pozycji natryskowej.

4. Nałożyć zespół dyszy natryskowej na pistolet i dokręcić.

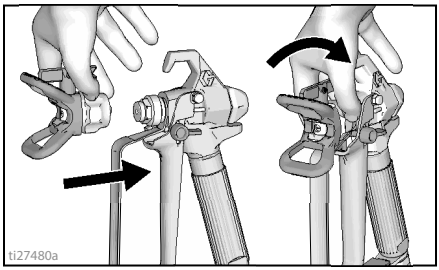

Natryskiwanie

Gdy zamienna niskociśnieniowa dysza natryskowa RAC X™ FF LP jest w użyciu, ciśnienie podczas spryskiwania może zostać zmniejszone. Spryskiwanie pod niskim ciśnieniem skutkuje mniejszym rozpryskiem i ogranicza zużycie dyszy natryskowej. Należy dostosować ciśnienie spryskiwacza, aby ograniczyć rozprysk.

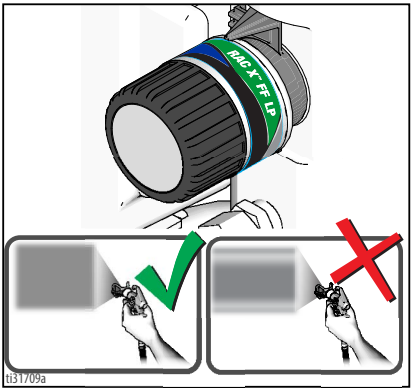

Równomierny natrysk strumienia

Smugi

Regulacja ciśnienia

Pokrętło regulacji ciśnienia pozwala płynną regulację ciśnienia. Aby zmniejszyć ilość farby wykraczającej poza obszar natryskiwania, należy zawsze zaczynać pracę przy najniższym ciśnieniu i stopniowo zwiększać ciśnienie do ustawienia minimalnego, pozwalającego uzyskać odpowiednią jakość warstwy.

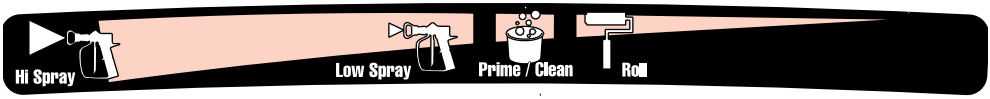

3000 psi (207 bar, 20,7 MPa) — *1500 psi (103 bar, 10,3 MPa)* — *500 psi (34,5 bar, 3,5 MPa)*

ti5597b

Aby wybrać funkcję, należy wyrównać symbol na pokrętle regulacji ciśnienia ze wskaźnikiem ustawienia na agregacie natryskowym.

Wybór dyszy i ciśnienia

Zalecane wartości ciśnienia dla określonego materiału znajdują się w tabeli.
Zalecenia producenta znajdują się na puszce z farbą (materiałem).

Maksymalne rozmiary otworu dyszy obsługiwane przez urządzenie natryskowe:

– GXFF, GX19, FinishPro GX19: 0,019 in (0,48 mm)
– GX21: 0,021 in (0,53 mm)

	Powłoki				
	Farby ceramiczne	**Emalie**	**Podkłady**	**Farby do wnętrz**	**Farby do powierzchni zewnętrznych**
Ustawienie ciśnienia natryskiwania	**Niskie**	**Niskie**	**Wysokie**	**Wysokie**	**Wysokie**
Rozmiar otworu dyszy					
0,011 in (0,28 mm)	✔				
0,013 in (0,33 mm)	✔	✔	✔	✔	
0,015 in (0,38 mm)		✔	✔	✔	✔
0,017 in (0,43 mm)			✔	✔	✔
0,019 in (0,48 mm)					✔
0,021 in (0,53 mm)					✔

Dysze do dokładnego wykańczania

Dysze do dokładnego wykańczania wyposażono w dodatkową kryzę, która zapewnia rozpylenia farby na drobniejsze cząsteczki.

Rozmiar	**Powłoki**				
	Poliuretan	**Lakier**	**Podkład**	**Emalie**	**Lateks**
Ustawienie ciśnienia natryskiwania	**Niskie**	**Niskie**	**Niskie**	**Wysokie**	**Wysokie**
0,008 in (0,20 mm)	✔	✔	✔		
0,010 in (0,25 mm)	✔	✔	✔		
0,012 in (0,31 mm)				✔	
0,014 in (0,36 mm)					✔
0,016 in (0,41 mm)					✔

Techniki natryskiwania

Przed rozpoczęciem natrysku na pokrywaną powierzchnię należy na kawałku tektury przećwiczyć podstawowe techniki natrysku.

- Przytrzymać pistolet w odległości 12 in (30 cm) od powierzchni i skierować go prosto na powierzchnię. Odchylenie pistoletu od kąta prostego spowoduje nierównomierne wykończenie.

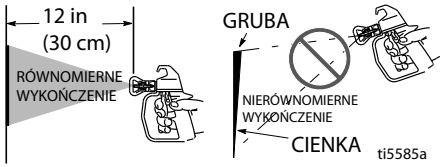

- W celu utrzymywania prostopadłego ułożenia pistoletu natryskowego należy zmieniać ułożenie nadgarstka. Zmiana pozycji pistoletu z ustawienia prostopadłego do natryskiwania pod kątem spowoduje nierównomierne wykończenie.

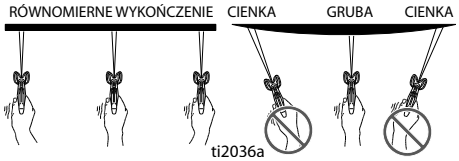

Włączanie pistoletu

Pociągnąć spust po rozpoczęciu pociągnięcia. Zwolnić spust przed zakończeniem pociągnięcia. Podczas pociągania i zwalniania spustu pistolet musi być w ruchu.

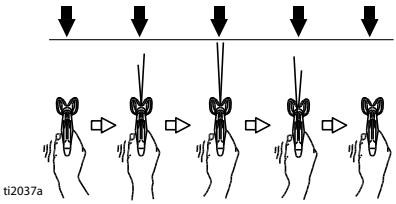

Celowanie pistoletem

Wymierzyć środek rozpylacza pistoletu w dolną krawędź poprzedniego pociągnięcia, nakładając na siebie połowy kolejnych ruchów.

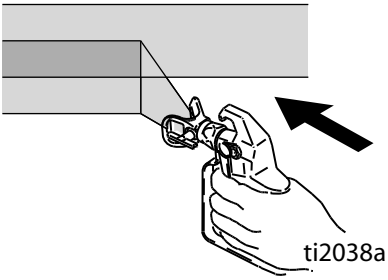

Jakość natryskiwanej warstwy

Dobrą jakość natryskiwanej warstwy cechuje równomiernie rozprowadzenie po całej powierzchni.

- Natryskiwać należy mgiełką (rozprowadzaną równomiernie, żadnych przerw na krawędziach).

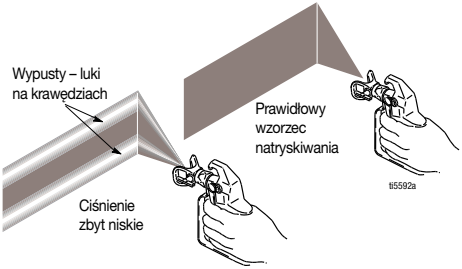

Jeżeli podczas natrysku pod najwyższym ciśnieniem pojawiają się zacieki:

- Dysza natryskowa może być zużyta. Patrz **Wybór dyszy natryskowej**, strona 34.
- Konieczne może być użycie mniejszej dyszy natryskowej.
- Może wystąpić konieczność rozcieńczenia materiału. W razie konieczności rozcieńczenia materiału należy przestrzegać zaleceń producenta.

Czyszczenie niedrożnej dyszy

Na wypadek zablokowania dyszy przez cząstki lub pozostałości pistolet natryskowy wyposażono w odwracalną dyszę natryskową, za pomocą której można szybko i prosto usunąć cząstki bez demontażu całego pistoletu.

Aby uzyskać dodatkowe informacje, patrz **Filtrowanie farby**, strona 16.

1. Zwolnić spust. Włączyć blokadę spustu. Obrócić dyszę natryskową do pozycji udrażniania. Zwolnić blokadę spustu. W strefie odpadów nacisnąć spust pistoletu, aby usunąć brud.

Przetkać

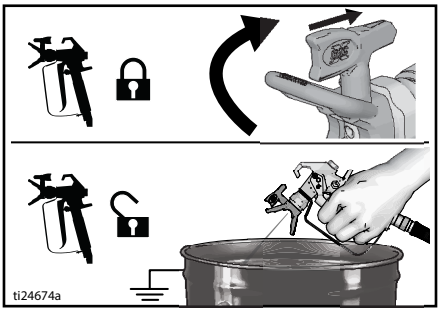

2. Włączyć blokadę spustu. Obrócić dyszę z powrotem do pozycji natryskiwania. Zwolnić blokadę spustu i kontynuować natryskiwanie.

Natryskiwanie

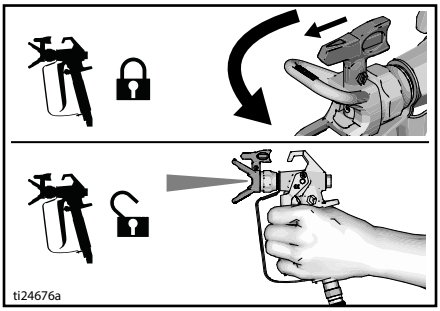

Czyszczenie

Czyszczenie urządzenia natryskowego po każdym użyciu przyczynia się do bezproblemowego rozruchu podczas kolejnego użycia urządzenia.

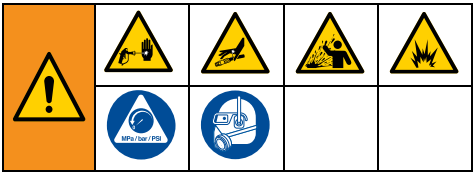

Czyszczenie z kubła

(Wyłącznie modele ze stojakiem)

Przepłukiwanie z kubła działa wyłącznie w przypadku modeli wyposażonych w przewód ssący.

- Informacje dotyczące długookresowego przechowywania znajdują się w punkcie **Przechowywanie**, strona 33.
- Patrz **Zgodność płynów czyszczących**, strona 34, i **Instrukcje dotyczące uziemienia statycznego**, strona 35.

1. Wykonać **Procedura usuwania ciśnienia**, strona 17.
2. Zdjąć osłonę dyszy i dyszę natryskową.

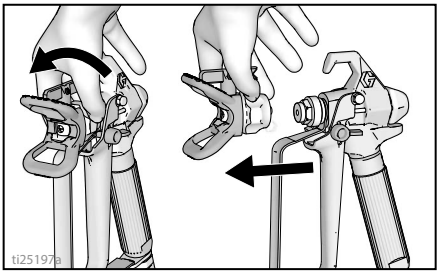

3. Usunąć farbę z przewodu ssącego i przewodu odpływowego i zetrzeć nadmiar farby z ich zewnętrznej powierzchni.

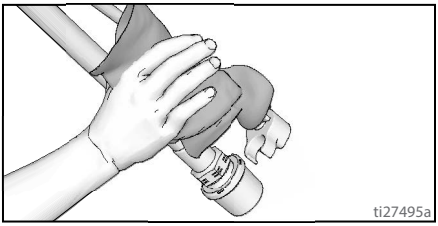

4. Odłączyć przewód odpływowy (mniejszy) od przewodu ssącego (większy).

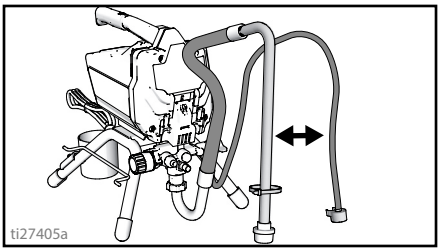

5. Ustawić pusty kubeł na odpady i kubeł na płyn do przepłukiwania obok siebie.
6. Umieścić przewód ssący w płynie do przepłukiwania. Do mycia należy użyć wody w przypadku farb wodnych lub odpowiedniego rozpuszczalnika opartego na benzynie lakowej w przypadku farb olejnych. Umieścić przewód odpływowy w kuble na odpady.

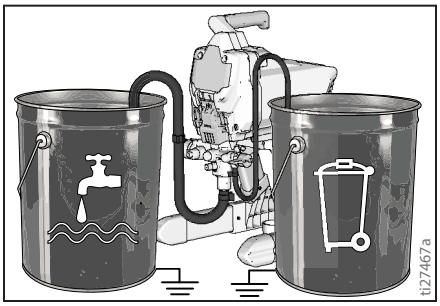

7. Obrócić pokrętło regulacji ciśnienia do ustawienia zalewania/czyszczenia.

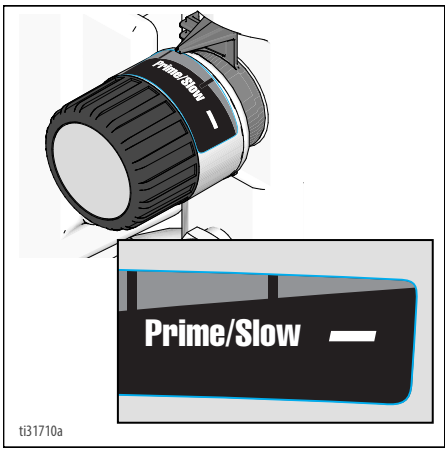

8. Przełączyć zawór zalewania/natryskiwania w położenie ZALEWANIE.
9. Ustawić przełącznik ON/OFF (WŁ./WYŁ.) w położeniu **ON** (WŁ.).
10. Przepłukiwać do chwili opróżnienia kubła z około 1/3 cieczy do przepłukiwania.
11. Ustawić przełącznik ON/OFF (WŁ./WYŁ.) w położeniu **OFF** (WYŁ.).

UWAGA: krok 12 ma na celu wypuszczenie farby z węża hydrodynamicznego z powrotem do kubła na farbę. W wężu o długości 50 ft (15 m) mieści się około 1 qt (1 l) farby.

12. Aby odzyskać farbę z węża:
    a. Mocno przycisnąć pistolet do kubła.
    b. Skierować pistolet do kubła z farbą.
    c. Zwolnić blokadę spustu.
    d. Nacisnąć i przytrzymać spust pistoletu.
    e. Umieścić zawór zalewania/natryskiwania w pozycji NATRYSKIWANIE.

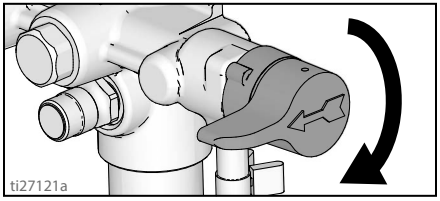

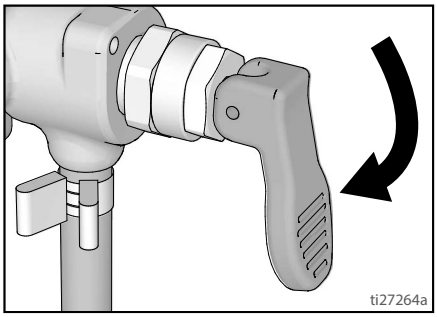

    f. Ustawić przełącznik ON/OFF (WŁ./WYŁ.) w położeniu **ON** (WŁ.).
    g. Przytrzymać spust pistoletu do chwili, gdy z pistoletu zacznie wypływać farba rozcieńczona cieczą do przepłukiwania.
13. Przytrzymując spust pistoletu, szybko przesunąć pistolet, aby przekierować strumień do kubła na odpady. Naciskać spust skierowanego do kubła na odpady pistoletu do chwili, gdy z pistoletu zacznie wypływać względnie czysta ciecz do przepłukiwania.

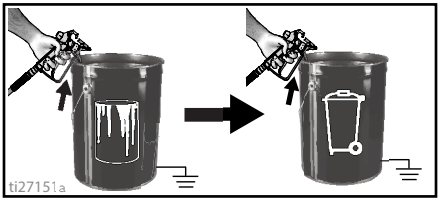

14. Zwolnić spust urządzenia natryskowego. Włączyć blokadę spustu.

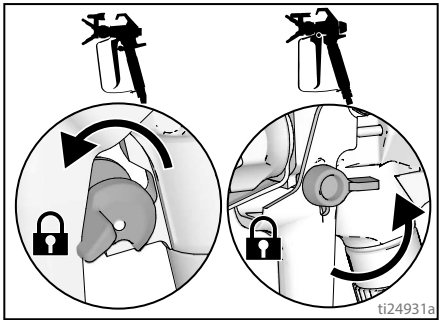

15. Przełączyć zawór zalewania/natryskiwania w położenie ZALEWANIE.

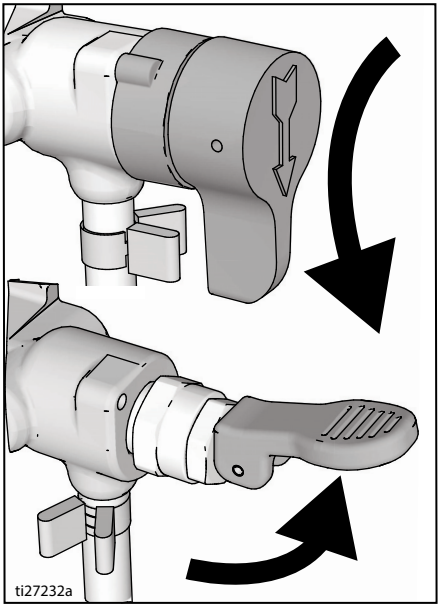

16. Ustawić przełącznik ON/OFF (WŁ./WYŁ.) w położeniu **OFF** (WYŁ.).
17. Wyczyścić filtr. Patrz **Czyszczenie filtra cieczy InstaClean™** , strona 32.
18. Wypełnić jednostkę płynem Pump Armor™. Patrz **Przechowywanie**, strona 33.

Przepłukiwanie pod ciśnieniem

(GX 21, wyłącznie materiały na bazie wody)

Przepłukiwanie pod ciśnieniem jest metodą szybszą. Można je stosować wyłącznie w przypadku powłok na bazie wody.

1. Wykonać **Procedura usuwania ciśnienia**, strona 17.
2. Zdemontować z pistoletu dyszę oraz moduł osłony i umieścić je w kuble na odpady.
3. Ustawić pusty kubeł na odpady i kubeł na farbę obok siebie.

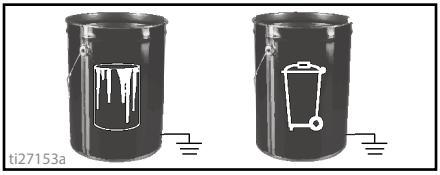

4. Podnieść rurę zasysającą i rurę odpływu z kubła na farbę. Pozwolić, by farba spłynęła do kubła.
5. Włożyć przewód ssący i przewód odpływowy do kubła na odpady.
6. Obrócić pokrętło regulacji ciśnienia do ustawienia zalewania/czyszczenia.

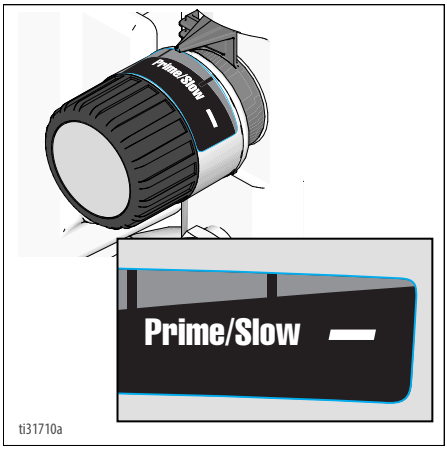

7. Przykręcić zawór do przepłukiwania pod ciśnieniem do węża ogrodowego. Zamknąć zawór.

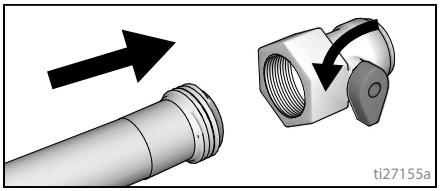

8. Odkręcić wodę. Otworzyć zawór. Wypłukać farbę z rury ssącej, rury spustowej i sitka wlotowego, a następnie zamknąć zawór.

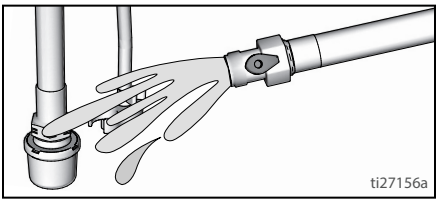

9. Odkręcić sitko wlotu od rury zasysającej. Umieścić sitko wlotowe w kuble na odpady i wypłukać je.

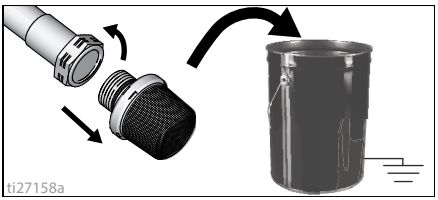

10. Podłączyć wąż ogrodowy do rury zasysającej za pomocą nasadki do przepłukiwania pod ciśnieniem. Zostawić przewód odpływowy w kuble na odpady.

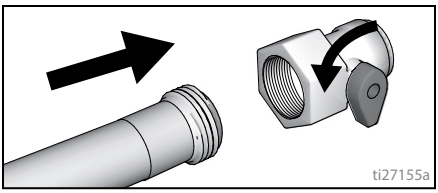

11. Ustawić przełącznik ON/OFF (WŁ./WYŁ.) w położeniu **ON** (WŁ.).
12. Otworzyć zawór nasadki do przepłukiwania pod ciśnieniem.

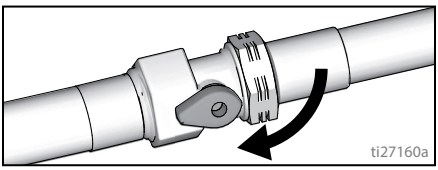

13. Przez 20 s przepuszczać przez urządzenie natryskowe wodę spływającą do kubła na odpady.
14. Ustawić przełącznik ON/OFF (WŁ./WYŁ.) w położeniu **OFF** (WYŁ.).

UWAGA: czynność opisana w punkcie 15 ma na celu wypuszczenie farby ponownie do kubła na farbę. W wężu o długości 50 ft (15 m) mieści się około 1 qt (1 l) farby.

15. Aby odzyskać farbę z węża:
    a. Mocno przycisnąć pistolet do kubła.
    b. Skierować pistolet do kubła z farbą.
    c. Zwolnić blokadę spustu.
    d. Nacisnąć i przytrzymać spust pistoletu.
    e. Umieścić zawór zalewania/natryskiwania w pozycji NATRYSKIWANIE.

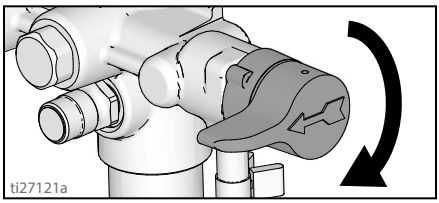

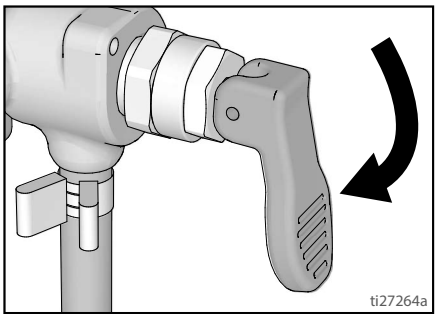

    f. Ustawić przełącznik ON/OFF (WŁ./WYŁ.) w położeniu **ON** (WŁ.).
    g. Przytrzymać spust pistoletu do chwili, gdy z pistoletu zacznie wypływać farba rozcieńczona cieczą do przepłukiwania.
16. Przytrzymując spust pistoletu, szybko przesunąć pistolet, aby przekierować strumień do kubła na odpady. Naciskać spust skierowanego do kubła na odpady pistoletu do chwili, gdy z pistoletu zacznie wypływać względnie czysta ciecz do przepłukiwania.
17. Obrócić pokrętło regulacji ciśnienia do ustawienia zalewania/czyszczenia.

18. Zwolnić spust pistoletu. Włączyć blokadę spustu.

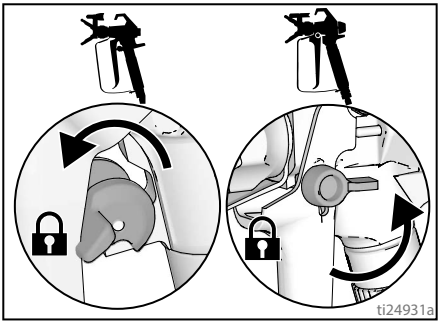

19. Przełączyć zawór zalewania/natryskiwania w położenie ZALEWANIE.

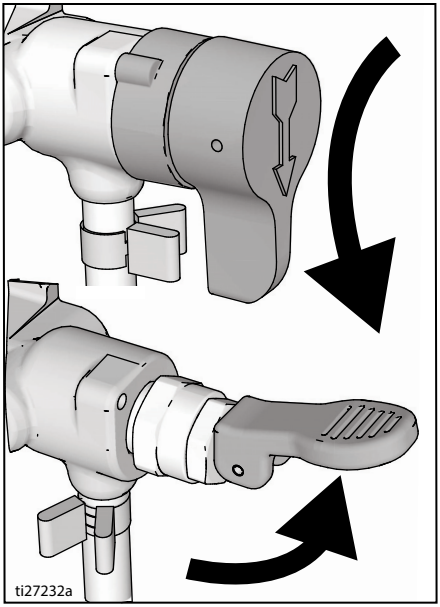

20. Ustawić przełącznik ON/OFF (WŁ./WYŁ.) w położeniu **OFF** (WYŁ.).

Przepłukiwanie zbiornika

(Wyłącznie modele z zasobnikiem)

Zachęcamy do zapoznania się z sekcją **Zgodność płynów czyszczących**, strona 34.

1. Wykonać **Procedura usuwania ciśnienia**, strona 17.
2. Wylać pozostałą farbę z zbiornika.
3. Zdjąć osłonę dyszy i dyszę natryskową. Dodatkowe informacje można znaleźć w punkcie **Czyszczenie pistoletu**, strona 32.

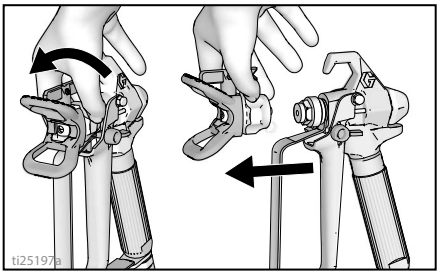

4. Wyjąć przewód odpływowy z zasobnika na farby, wytrzeć nadmiar farby, który wydostał się na zewnątrz.

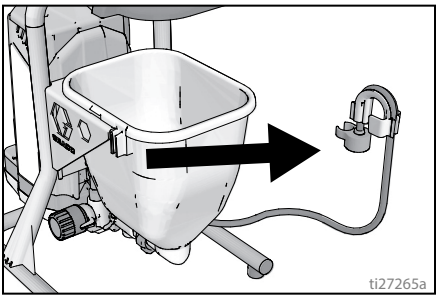

5. Umieścić przewód spustowy w kuble na odpady.

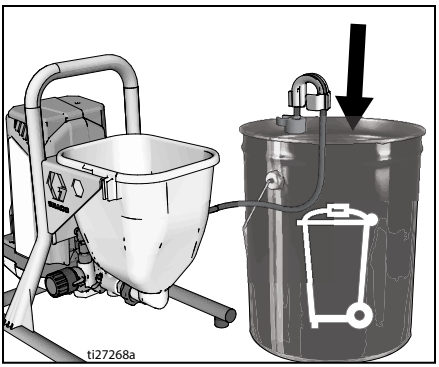

6. Zalać zasobnik cieczą do przepłukiwania. Do mycia należy użyć wody lub benzyny lakowej w przypadku farb olejnych.

7. Obrócić pokrętło regulacji ciśnienia do ustawienia zalewania/czyszczenia.

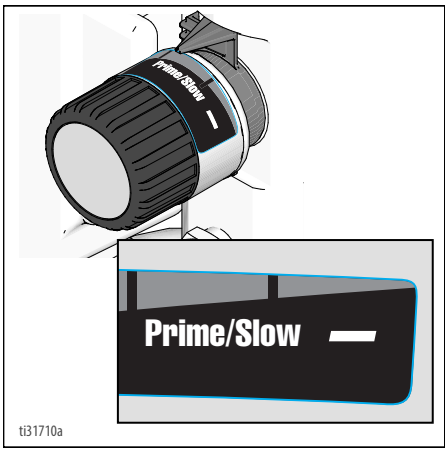

8. Ustawić przełącznik ON/OFF (WŁ./WYŁ.) w położeniu **ON** (WŁ.).
9. Przepłukiwać do chwili opróżnienia zbiornika z około 1/3 cieczy do przepłukiwania.
10. Ustawić przełącznik ON/OFF (WŁ./WYŁ.) w położeniu **OFF** (WYŁ.).

UWAGA: czynność opisana w punkcie 11 ma na celu wypuszczenie farby ponownie do kubła na farbę. W wężu o długości 50 ft (15 m) mieści się około 1 qt (1 l) farby.

11. Aby odzyskać farbę z węża:
    a. Skierować pistolet do kubła z farbą.
    b. Zwolnić blokadę spustu.
    c. Nacisnąć i przytrzymać spust pistoletu.
    d. Umieścić zawór zalewania/natryskiwania w pozycji NATRYSKIWANIE.

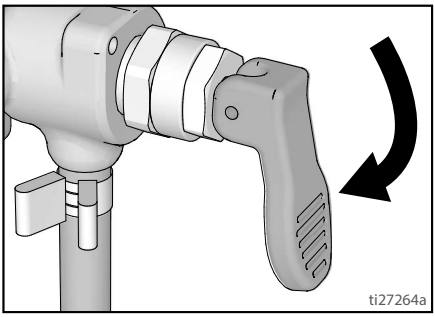

    e. Ustawić przełącznik ON/OFF (WŁ./WYŁ.) w położeniu **ON** (WŁ.).
    f. Przytrzymać spust pistoletu do chwili, gdy z pistoletu zacznie wypływać farba rozcieńczona cieczą do przepłukiwania.
12. Przytrzymując spust pistoletu, szybko przesunąć pistolet, aby przekierować strumień do kubła na odpady. Naciskać spust skierowanego do kubła na odpady pistoletu do chwili, gdy z pistoletu zacznie wypływać względnie czysta ciecz do przepłukiwania.

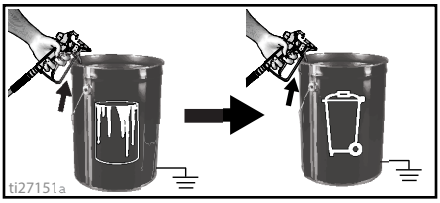

13. Zwolnić spust urządzenia natryskowego. Włączyć blokadę spustu.

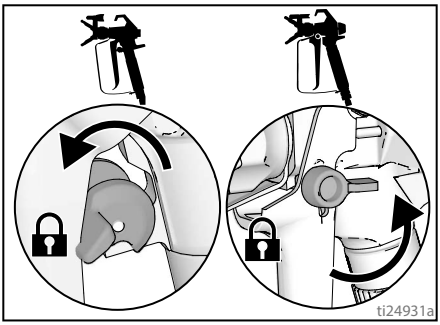

14. Przełączyć zawór zalewania/natryskiwania w położenie ZALEWANIE.

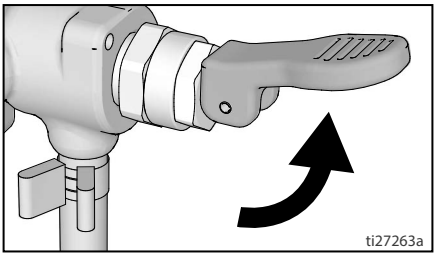

15. Ustawić przełącznik ON/OFF (WŁ./WYŁ.) w położeniu **OFF** (WYŁ.).
16. W przypadku urządzeń natryskowych wyposażonych w filtr patrz **Czyszczenie filtra cieczy InstaClean™**, strona 32.
17. Napełnić układ płynem zabezpieczającym Pump Armor™. Patrz **Przechowywanie**, strona 33.

Czyszczenie filtra cieczy InstaClean™

(opcjonalny)

Filtr cieczy InstaClean zapobiega dostawaniu się cząstek do węża farby. Po każdym użyciu należy go zdemontować i wyczyścić w celu zapewnienia najwyższej wydajności.

1. Wykonać **Procedura usuwania ciśnienia**, strona 17.
2. Odłączyć wąż do natryskiwania hydrodynamicznego (A) od urządzenia natryskowego.
3. Odkręcić łącznik wylotu (B).
4. Zdemontować filtr cieczy InstaClean (C).

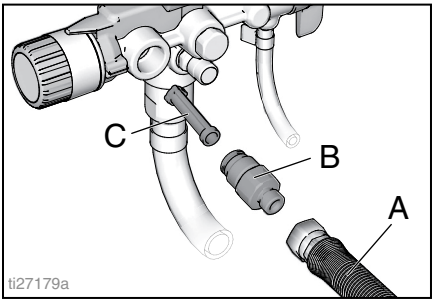

5. Sprawdzić, czy filtr cieczy InstaClean (C) nie jest zanieczyszczony. W razie potrzeby należy wyczyścić filtr wodą lub rozpuszczalnikiem do przepłukiwania i miękką szczotką.
   a. Zamontować zamknięty (kwadratowy) koniec filtra cieczy InstaClean (C) w urządzeniu natryskowym.
   b. Przykręcić łącznik wylotu (B) do urządzenia natryskowego.
6. Dokręcić łącznik wylotu i przymocować ponownie wąż (A) do urządzenia natryskowego. Dokręcić mocno kluczem.

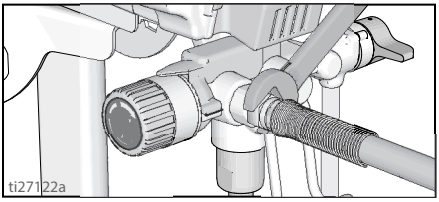

Czyszczenie pistoletu

1. Filtr cieczy pistoletu należy czyścić wodą lub płynem do przepłukiwania i szczotką przy każdym przemywaniu systemu. W razie uszkodzenia filtru pistoletu należy go wymienić.

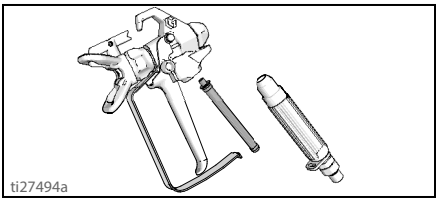

2. Zdjąć dyszę natryskową i zespół osłony dyszy, a następnie wyczyścić je wodą lub cieczą do przepłukiwania i szczotką.

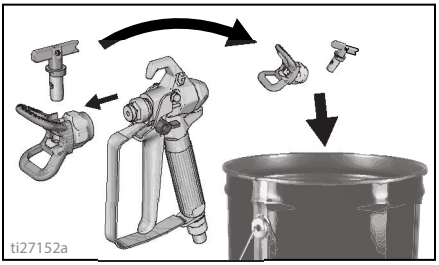

3. Zetrzeć farbę z zewnętrznej części pistoletu miękką szmatką zwilżoną wodą lub cieczą do przepłukiwania.

Przechowywanie

Prawidłowo przechowywane urządzenie natryskujące będzie gotowe do użytku następnym razem, gdy będzie potrzebne.

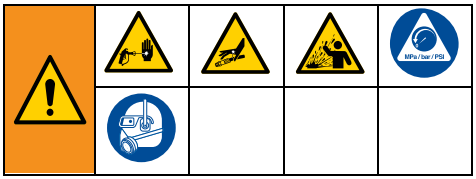

Przed czyszczeniem należy zawsze przepuścić przez system ciecz magazynową Pump Armor. Woda pozostawiona w agregacie natryskowym spowoduje korozję oraz uszkodzenie pompy. Przeprowadzić procedurę **Czyszczenie**, strona 26 lub **Przepłukiwanie pod ciśnieniem**, strona 28.

- Agregat natryskowy można przechowywać wyłącznie po spuszczeniu z niego i z węży całej wody.
- Nie wolno dopuścić do zamarznięcia wody w agregacie natryskowym lub wężu.
- Nie należy przechowywać urządzenia natryskującego pod ciśnieniem.
- Urządzenie natryskowe należy przechowywać w pomieszczeniach.

1. Wykonać **Procedura usuwania ciśnienia**, strona 17.
2. W przypadku modeli na stojaku umieścić przewód ssący w butli cieczy Pump Armor, a przewód odpływowy w kuble na odpady.

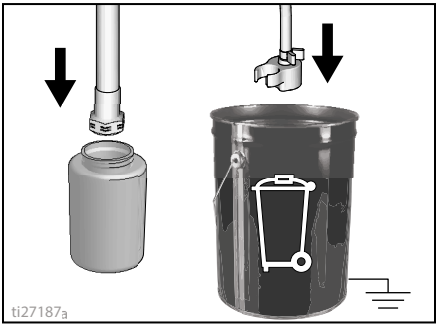

3. W modelach ze zbiornikiem nalać ciecz Pump Armor do zbiornika i umieścić przewód odpływowy w kuble na odpady.
4. Przełączyć zawór zalewania/natryskiwania w położenie ZALEWANIE.

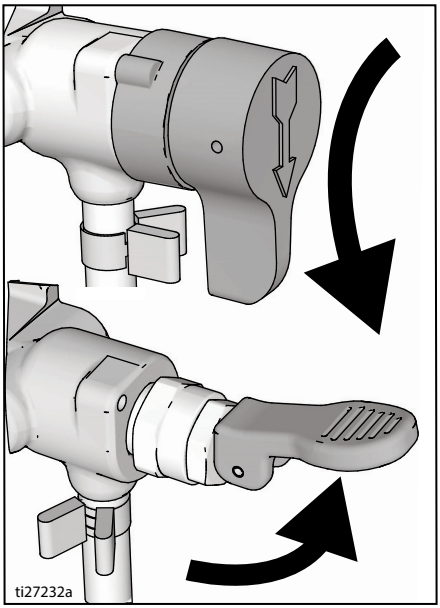

5. Ustawić przełącznik ON/OFF (WŁ./WYŁ.) w położeniu **ON** (WŁ.).
6. Obrócić pokrętło regulacji ciśnienia w kierunku zgodnym z ruchem wskazówek zegara, aby włączyć pompę.

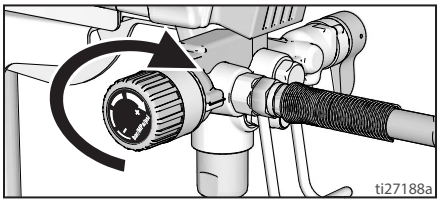

7. Gdy ciecz magazynowa zacznie wyciekać z rury zalewania (5–10 s) wyłączyć zasilanie **OFF** (WYŁ.).
8. Umieścić zawór zalewania/natryskiwania w położeniu NATRYSKIWANIE, aby utrzymać ciecz magazynową w agregacie natryskowym w trakcie przechowywania.
9. Zabezpieczyć przewód ssący i przewód odpływowy, owijając wokół nich worek z tworzywa sztucznego, aby wychwycić wypływającą ciecz.

Materiały referencyjne

Wybór dyszy natryskowej

Wybór rozmiaru dyszy

Dysze natryskowe są dostarczane w wielu rozmiarach odpowiednich do natryskiwania szerokiej gamy materiałów. Urządzenie natryskowe zawiera najczęściej używane dysze. Aby określić zakres zalecanych dla poszczególnych typów cieczy rozmiarów otworów dysz, należy skorzystać z tabeli na stronie 23.

Wskazówki:

- W miarę natryskiwania dysza ulega zużyciu i powiększeniu. Rozpocząć od użycia rozmiaru otworu dyszy mniejszego niż maksymalny, co umożliwi natryskiwanie ze znamionowym natężeniem przepływu urządzenia natryskowego.
- Dyszy o mniejszych rozmiarach otworów należy używać dla grubszych powłok, a tych o większych rozmiarach otworów — dla cieńszych powłok.
- Dysze zużywają się w trakcie eksploatacji i wymagana jest ich okresowa wymiana.
- Rozmiar otworu dyszy kontroluje natężenie przepływu — ilość farby, która opuszcza pistolet.

Szerokość strumienia

Szerokość strumienia (rozmiar wzoru natryskiwania) określa obszar objęty każdym przejściem.

Wskazówki:

- Należy wybrać szerokość strumienia najlepiej dostosowaną do powierzchni, na której wykonywane jest natryskiwanie.
- Większa szerokość strumienia zapewnia lepsze pokrycie szerokich, otwartych powierzchni.
- Mniejsza szerokość strumienia zapewnia lepszą kontrolę na małych, zamkniętych powierzchniach.

Objaśnienie numerów dyszy

Trzy ostatnie cyfry numeru dyszy (na przykład 221413) zawierają informacje o rozmiarze otworu oraz szerokości strumienia na powierzchni, gdy pistolet jest trzymany w odległości 12 in (30,5 cm) od malowanej powierzchni.

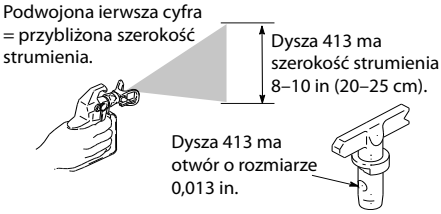

Ostatnie dwie cyfry = rozmiar otworu dyszy w tysięcznych częściach cala.

Zgodność płynów czyszczących

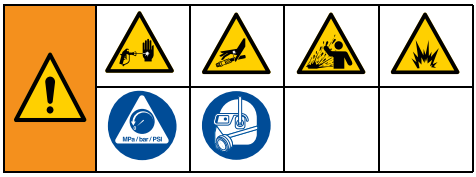

Materiały na bazie oleju lub wody

- Natryskując materiały **na bazie wody** należy dokładnie przepłukać system wodą.
- Natryskując materiały **na bazie oleju**, należy dokładnie przepłukać system spirytusem mineralnym lub zgodnym cieczą do przepłukiwania na bazie oleju.
- Aby natryskiwać materiały **na bazie wody po materiałach na bazie oleju**, należy najpierw przepłukać dokładnie system wodą. Natryskiwanie materiału na bazie wody można rozpocząć, **dopiero** gdy woda wypływająca z rury odpływu będzie klarowna i wolna od rozpuszczalnika.

- Aby natryskiwać materiały **na bazie oleju po materiałach na bazie wody**, należy najpierw dokładnie przepłukać system spirytusem mineralnym lub zgodnym rozpuszczalnikiem do przepłukiwania na bazie oleju. Rozpuszczalnik wypływający z przewodu odpływowego nie może zawierać wody. Podczas przepłukiwania rozpuszczalnikami ze zgodnymi cieczami do przepłukiwania na bazie oleju należy zawsze postępować zgodnie z **Instrukcje dotyczące uziemienia statycznego**, strona 35.
- Aby uniknąć padania odprysków cieczy na skórę lub do oczu, należy zawsze kierować pistolet ku wewnętrznej ścianie kubła.

Instrukcje dotyczące uziemienia statycznego

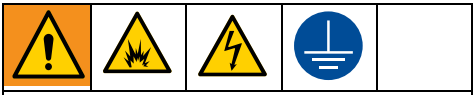

Urządzenie wymaga uziemienia w celu zmniejszenia ryzyka wyładowań elektrostatycznych oraz porażenia prądem. Iskrzenie elektryczne i spowodowane nagromadzeniem ładunku statycznego może spowodować zapłon lub eksplozję. Niewłaściwe uziemienie może spowodować porażenie prądem elektrycznym. Prawidłowe uziemienie powinno obejmować przewód umożliwiający upływ prądu elektrycznego.

Należy zawsze używać metalowego kubła do farb na bazie oleju wymagających przepłukiwania ze zgodnymi cieczami do przepłukiwania na bazie oleju podczas przepłukiwania agregatu lub rozładowania ciśnienia.

Stosować się do przepisów miejscowych. Stosować wyłącznie przewodzące kubły wykonane z metalu, umieszczone na uziemionej powierzchni, takiej jak beton.

Nie należy umieszczać kubłów na powierzchniach nieprzewodzących, takich jak papier lub karton, które przerwałyby ciągłość uziemienia.

Zawsze uziemiać metalowy kubeł: podłączyć przewód uziemiający do kubła. Zacisnąć jeden koniec na kuble, a drugi na rzeczywistym uziemieniu, np. na wodociągu.

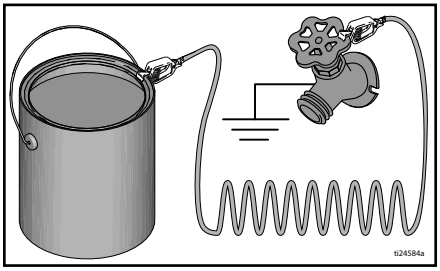

W celu utrzymania ciągłości uziemienia podczas przepłukiwania lub rozładowywania ciśnienia należy mocno przytrzymać metalową część agregatu natryskowego po stronie uziemionego metalowego kubła, a następnie nacisnąć spust pistoletu.

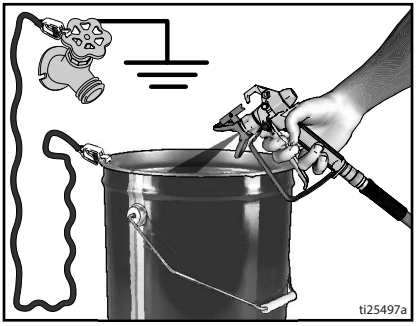

Krótki przewodnik

Strona 11	Nazwa	Opis
A	Zawór zalewania/natryskiwania	Ustawienie w położeniu ZALEWANIE powoduje kierowanie cieczy do przewodu odpływowego. Ustawienie w położeniu NATRYSKIWANIE powoduje kierowanie cieczy pod ciśnieniem do węża farby. Automatycznie usuwa z systemu nadmiar ciśnienia w sytuacjach nadciśnienia.
B	Przycisk PushPrime	Po wciśnięciu dotyka kulki wlotowej i luzuje ją.
C	Pokrętło regulacji ciśnienia	Zwiększa (obrót zgodnie z ruchem wskazówek zegara) i zmniejsza (obrót w kierunku przeciwnym do ruchu wskazówek zegara) ciśnienie cieczy w pompie, wężu i pistolecie natryskowym. Aby wybrać funkcję, należy wyrównać symbol na pokrętle regulacji ciśnienia ze wskaźnikiem ustawienia na agregacie natryskowym, strona 17.
D	Włącznik/wyłącznik	Włącza (ON) i wyłącza (OFF) urządzenie natryskujące.
E	Rura ssąca/zasobnik	Pobiera ciecz z kubła z farbą do pompy.
F	Rura spustowa	Transportuje ciecz w systemie podczas zalewania i usuwania ciśnienia.
G	Hydrodynamiczny pistolet natryskowy	Dozuje ciecz.
H	Odwracalna dysza rozpylająca	Tworzy mgiełkę natryskiwanej cieczy, kształtuje wzory natryskiwania i kontroluje przepływ cieczy odpowiednio do rozmiaru otworu. Odwrócenie umożliwia udrożnienie zatkanej dyszy bez demontażu.
J	Osłona dyszy	Zmniejsza zagrożenie obrażeniami ciała z powodu wtrysku cieczy.
K	Blokada spustu pistoletu (strona 15)	Zapobiega przypadkowemu uruchomieniu pistoletu natryskowego.
L	Złącze wlotu cieczy do pistoletu	Gwintowane złącze węża hydrodynamicznego.
M	Filtr cieczy pistoletu	Filtruje ciecz wpływającą do pistoletu natryskowego, ograniczając zatykanie dyszy.
N	Pompa ProXChange	Pompuje i wytwarza ciśnienie cieczy. Dostarcza ją do węża farby.
P	Złącze wylotu cieczy pompy	Gwintowane złącze węża hydrodynamicznego.
Q	Wąż hydrodynamiczny	Transportuje ciecz pod wysokim ciśnieniem z pompy do pistoletu natryskowego.
R	Filtr cieczy InstaClean™	Filtruje ciecz wypływającą z pompy, ograniczając zapychanie dyszy i poprawiając jakość wykończenia. Czyści się samoczynnie wyłącznie podczas usuwania ciśnienia.
S	Wieszak kubła	Wieszak z uchwytem służy do transportu kubła.
T	Sitko wlotowe	Zapobiega dostawaniu się odpadów do pompy.
U	Przewód zasilania	Podłącza pistolet do źródła prądu.
V	Drzwiczki łatwego dostępu	Drzwiczki łatwego dostępu umożliwiają szybki dostęp do pompy. Drzwiczki pompy należy otwierać, pociągając wypustki i przesuwając jednocześnie drzwiczki w kierunku przeciwnym do wlotu pompy.
W	Misa przewodu ssącego/odpływowego	Utrzymuje przewód ssący i przewód odpływowy.
X	Narzędzie do demontażu pompy	Użyć wycięcia w ramie, aby usunąć/zamocować uszczelnienie pompy.
Z	Narzędzie do demontażu zaworu wlotowego	Wycięcie w ramie umożliwia zastosowanie narzędzi do szybkiego demontażu/montażu zaworu wlotowego bez konieczności stosowania dodatkowych narzędzi.
	Nasadka do przepłukiwania pod ciśnieniem	Łączy wąż ogrodowy z rurą zasysającą w celu przepłukiwania pod ciśnieniem dla cieczy na bazie wody.

Konserwacja

W celu zapewnienia prawidłowego działania urządzenia niezbędne jest przeprowadzanie rutynowych konserwacji.

Działanie	Częstotliwość
Sprawdzić/wyczyścić filtr InstaClean, sito wlotowe cieczy i filtr pistoletu.	Codziennie lub przy każdym natryskiwaniu
Sprawdzić otwory osłony silnika pod kątem niedrożności.	Codziennie lub przy każdym natryskiwaniu

INFORMACJA

Chronić wewnętrzne części napędu urządzenia natryskującego przed wilgocią. Otwory w osłonie umożliwiają chłodzenie części mechanicznych oraz układów elektronicznych znajdujących się wewnątrz. Woda przedostająca się tymi otworami może spowodować nieprawidłowe działanie urządzenia natryskującego lub trwałe jego uszkodzenie.

Węże hydrodynamiczne

Sprawdzić wąż pod kątem zużycia przy każdym natryskiwaniu. Nie próbować czyścić ani naprawiać przewodów, jeżeli osłona węża lub złączki jest uszkodzona. Nie używać węży krótszych niż 25 ft (7,6 m). Do dokręcania używać dwóch kluczy.

Dysze natryskowe

- Zawsze oczyszczać dysze odpowiednim płynem czyszczącym i szczotkować je po natryskiwaniu.
- W zależności od właściwości ściernych farby wymiana dyszy może być wymagana po zużyciu 15 gal (57 l) lub mogą one wytrzymać 60 gal (227 l).

Naprawa pompy

Po zużyciu uszczelnienia pompy farba będzie wyciekać na zewnątrz pompy.

- Należy kupić zestaw naprawczy pompy i zamontować go zgodnie z dostarczonymi z nim instrukcjami, przed kolejnym użyciem.
- Patrz **Zespół pompy**, strona 52 lub zasięgnąć porady autoryzowanego sprzedawcy, dystrybutora lub centrum serwisowego Graco/MAGNUM.

Demontaż pompy

Aby zdemontować pompę w urządzeniu natryskowym FinishPro ze zbiornikiem, najpierw należy zdemontować zbiornik.

Przed rozpoczęciem jakiejkolwiek naprawy pompy należy zawsze przeprowadzić **Procedura usuwania ciśnienia**, strona 17.

1. Pociągnąć do siebie znaczniki na boku drzwiczek łatwego dostępu, równocześnie odsuwając całe drzwiczki od wlotu pompy.
2. Następnie unieść drzwiczki tak, by obróciły się i usunęły z drogi.

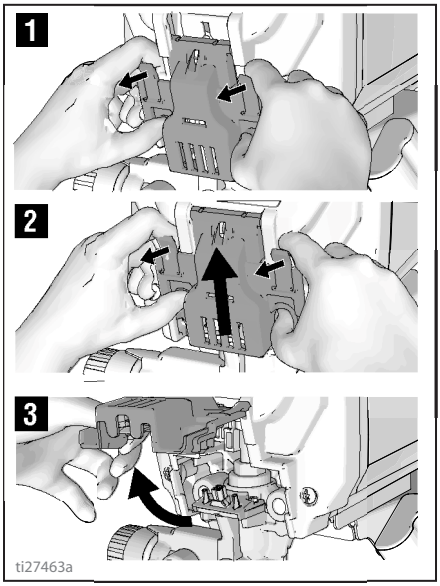

3. Wysunąć zespół pompy ze szpilek mocujących.

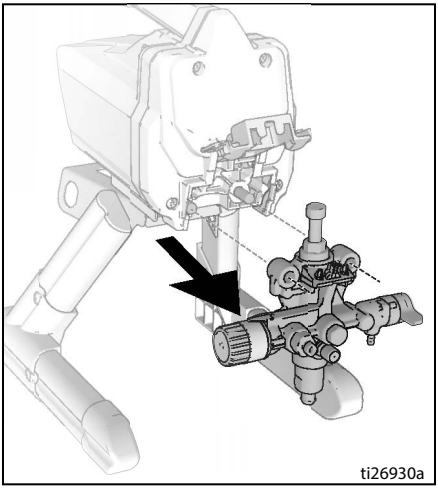

Narzędzie do demontażu ProXChange

Zintegrowane narzędzie do demontażu modułu jest dołączone do ramy. Pełne instrukcje zawiera instrukcja naprawy pompy.

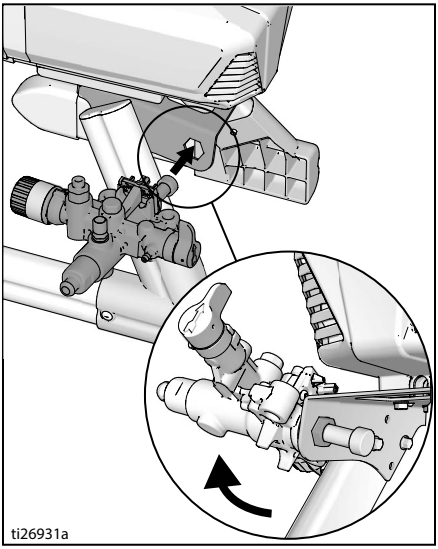

Demontaż zaworu wlotowego

Zintegrowane narzędzie do demontażu modułu zaworu wlotowego z pompy jest dołączone do ramy. W przypadku podejrzenia zatkania lub zablokowania zaworu wlotowego należy usunąć moduł zaworu i wyczyścić go lub wymienić.

1. Usunąć rurę zasysającą lub zasobnik z urządzenia natryskowego.
2. Włożyć wlot pompy do ramy i odkręcić zawór wlotowy. Zdemontować zawór wlotowy.

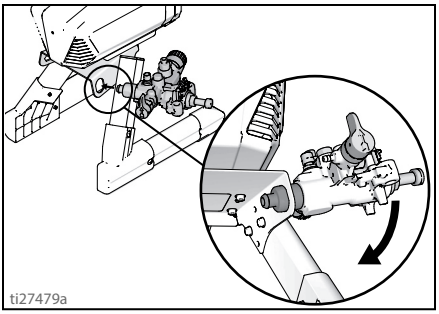

INFORMACJA

Nie zgubić kulki i sprężyny z wnętrza modułu zaworu wlotowego. Mogą one wypaść w trakcie usuwania zaworu wlotowego. Pompa bez tych elementów uniemożliwi zalewanie.

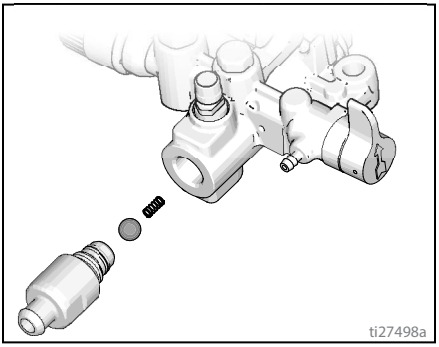

3. Usunąć zanieczyszczenia i suchą farbę z wgłębienia, włożyć kulkę i sprężynę. Dokręcić zawór wlotowy do pompy przy pomocy narzędzi zintegrowanych w ramie.

Instalacja pompy

1. Wsunąć zespół pompy na szpilki mocujące.

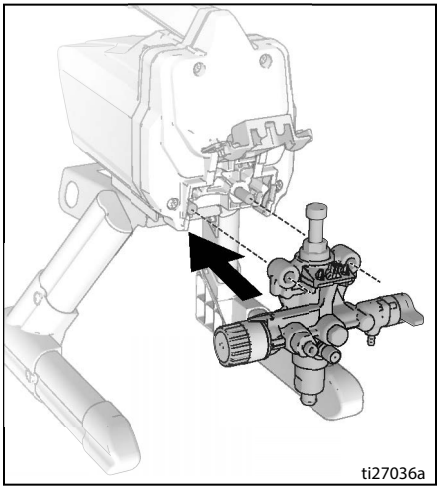

2. Przesuwać trzpień wyporowy pompy w górę i w dół, aż zatyczka znajdzie się na równi z otworem w jarzmie.

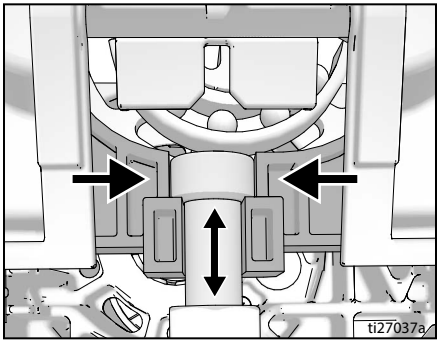

3. Zamknąć drzwiczki łatwego dostępu do pompy, popychając je w kierunku końca wlotowego pompy.

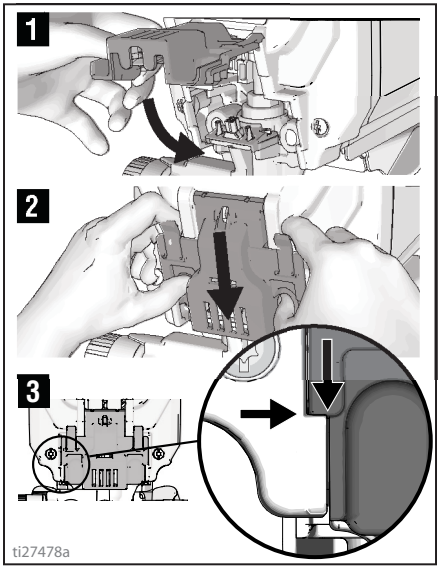

UWAGA: żeby urządzenie natryskowe mogło zadziałać, drzwiczki muszą być dobrze zamknięte i zablokowane.

Rozwiązywanie problemów

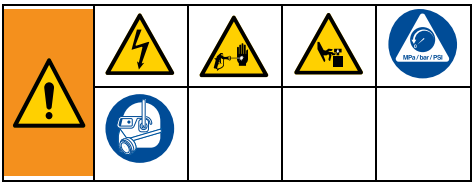

1. Przed przystąpieniem do sprawdzania lub naprawy, przeprowadzić **Procedura usuwania ciśnienia**, strona 17.
2. Rozwiązania podane na początku listy problemów są najbardziej powszechne – szukanie rozwiązania należy zacząć od początku, a następnie kierować się w dół listy.
3. Przed przekazaniem pistoletu natryskowego do autoryzowanego centrum serwisowego należy wykonać wszystkie czynności sprawdzające przedstawione w poniższej tabeli rozwiązywania problemów.

Problem	Przyczyna	Rozwiązanie
Silnik nie uruchamia się: (upewnić się, że urządzenie natryskujące jest podłączone, a przełącznik zasilania jest włączony.)	Drzwiczki łatwego dostępu nie są dobrze zamknięte.	Sprawdzić, czy drzwiczki łatwego dostępu są zamknięte i zablokowane. Patrz strona 39.
	Pokrętło regulacji ciśnienia ustawione jest na ciśnienie zerowe.	Aby zwiększyć ciśnienie, obrócić pokrętło regulacji ciśnienia w kierunku zgodnym z ruchem wskazówek zegara.
	Gniazdko elektryczne nie doprowadza zasilania.	Sprawdzić gniazdko elektryczne przy użyciu innego działającego urządzenia. Wyzerować przerywacz obwodu lub wymienić bezpiecznik. Znaleźć sprawne gniazdko elektryczne. Wyzerować przerywacz obwodu lub wymienić bezpieczniki.
	Przedłużacz jest uszkodzony.	Wymienić przedłużacz. Patrz strona 6.
	Przewód zasilania urządzenia natryskowego jest uszkodzony.	Sprawdzić pod kątem uszkodzonej izolacji lub kabli. Jeśli przewód zasilania jest uszkodzony, wymienić go.
	Pompa jest zablokowana (farba stwardniała w pompie lub w pompie zamarzła woda).	Wyłączyć przełącznik WŁ./WYŁ. i odłączyć urządzenie natryskowe z gniazdka elektrycznego. W przypadku zamarznięcia NIE podejmować prób uruchomienia urządzenia natryskowego przed całkowitym rozmarznięciem, ponieważ może to spowodować uszkodzenie silnika, tablicy sterowniczej i/lub układu napędowego. Umieścić urządzenie natryskowe w ciepłym miejscu na kilka godzin. Sprawdzić, czy pompa działa swobodnie, usuwając osłonę i obracając wentylator. Jeśli nie doszło do zamarznięcia, sprawdzić, czy w urządzeniu nie stwardniała farba. W przypadku wystąpienia śladów stwardniałej farby. Patrz strona 37. Jeżeli po usunięciu pompy silnik się nie obraca, należy zasięgnąć porady autoryzowanego sprzedawcy, dystrybutora lub centrum serwisowego Graco/ Magnum.
	Silnik lub układ sterowania są uszkodzone.	Należy skonsultować się z autoryzowanym sprzedawcą, dystrybutorem lub centrum serwisowym Graco/Magnum.

Problem	Przyczyna	Rozwiązanie
Urządzenie natryskowe działa, ale pompa nie zalewa lub traci zalewanie w trakcie używania. (Pompa działa, ale nie pompuje farby, ani nie tworzy ciśnienia.)	Kulka kontrolna zaworu wlotu jest zablokowana.	Nacisnąć przycisk PushPrime, by odłączyć kulkę, co pozwoli na prawidłowe zalanie pompy LUB przepłukać agregat pod ciśnieniem, patrz strona 28.
	Zawór zalewania/natryskiwania jest w położeniu NATRYSKIWANIE.	Obrócić zawór zalewania/natryskiwania do dołu, do położenia ZALEWANIE, aż farba zacznie wypływać z przewodu odpływowego. Pompa została zalana.
	Pompa nie została zalana cieczą do przepłukiwania. (Zalewanie cieczą o dużej gęstości może wymagać wstępnego zalania cieczą do przepłukiwania.)	Wyjąć rurę zasysającą z farby. Zalać pompę olejem lub cieczą do przepłukiwania na bazie wody. Patrz strona 19.
	Zanieczyszczenia w farbie.	Przefiltrować farbę. Patrz strona 16.
	Gęsta lub „klejąca” farba.	Zalewanie niektórymi cieczami może przebiegać szybciej po chwilowym ustawieniu przełącznika ON/OFF (WŁ./WYŁ.) w położeniu OFF, tak aby pompa mogła zwolnić i zatrzymać się. Przełącznik ON/OFF (WŁ./WYŁ.) należy włączyć i wyłączyć kilka razy, jeżeli jest to konieczne.
	Sitko wlotu jest niedrożne lub rura zasysająca nie jest zanurzona w farbie.	Oczyścić osłonę wlotu z zanieczyszczeń i sprawdzić, czy rura zasysająca jest zanurzona w farbie.
	Kulka zwrotna lub gniazdo zaworu wlotu jest uszkodzone.	Wymontować łącznik wlotu. Wyczyścić lub wymienić kulkę zwrotną i gniazdo. Patrz strona 38.
	Przewód ssący jest nieszczelny.	Sprawdzić połączenie rury zasysającej pod kątem pęknięć lub nieszczelności.
	Kulka zwrotna zaworu wylotu jest zablokowana.	Odkręcić zawór wylotu, usunąć i oczyścić moduł.
	Zawór zalewania/natryskiwania jest zużyty lub zapchany drobinami.	Dostarczyć urządzenie do autoryzowanego centrum serwisowego firmy Graco/MAGNUM.

Problem	Przyczyna	Rozwiązanie
Pompa jest zalana, ale nie można uzyskać dobrego wzoru natryskiwania.	Dysza natryskowa może być częściowo zatkana.	Usunąć niedrożność dyszy. Patrz strona 25.
	Odwracalna dysza urządzenia natryskowego znajduje się w położeniu UDRAŻNIANIE	Obrócić uchwyt w kształcie strzałki na dyszy natryskowej tak, aby wskazywał położenie NATRYSKIWANIE. Patrz strona 25.
	Zanieczyszczenia w farbie.	Przefiltrować farbę. Patrz strona 16.
	Ciśnienie jest zbyt niskie.	Ustawić pokrętło sterowania ciśnieniem na żądanie ciśnienie natryskiwania. Patrz strona 23.
	Filtr cieczy InstaClean jest niedrożny.	Wyczyścić lub wymienić filtr cieczy InstaClean. Patrz strona 32.
	Filtr cieczy pistoletu natryskowego jest niedrożny.	Wyczyścić lub wymienić filtr cieczy pistoletu. Patrz strona 32.
	Wybrana dysza natryskowa jest za duża w stosunku do możliwości urządzenia natryskowego.	Wymienić dyszę. Patrz strona 23.
	Dysza natryskowa jest zużyta poza zakres możliwości urządzenia natryskowego.	Wymienić dyszę. Patrz strona 23.
	Uszczelka i gniazdo dyszy natryskowej są zużyte lub brakuje ich.	Wymienić uszczelki. Patrz strona 22.
	Sitko wlotowe jest niedrożne lub przewód ssący nie jest zanurzony w farbie.	Oczyścić osłonę wlotu z zanieczyszczeń i sprawdzić, czy przewód ssący jest zanurzony w farbie.
	Przedłużacz jest zbyt długi lub przyrząd pomiarowy nie jest wystarczająco ciężki.	Wymienić przedłużacz. Patrz strona 6.
	Zawór wlotu pompy lub zawór wylotu pompy jest zużyty lub zablokowany przez zanieczyszczenia.	Sprawdzić zawory wlotu i wylotu pod kątem zużycia lub zanieczyszczenia. – Zalać urządzenie natryskowe farbą – Na moment nacisnąć spust pistoletu – Po zwolnieniu spustu pompa powinna przez chwilę popracować i zatrzymać się – Jeżeli pompa będzie dalej pracować, zawór pompy może się zużyć lub zostać zanieczyszczony – Wyczyścić lub zastąpić zawory odpowiednimi zestawami. Patrz strona 52.
	Materiał jest zbyt gęsty.	Rozcieńczyć materiał. Przestrzegać zaleceń producenta.
	Wąż hydrodynamiczny jest zbyt długi (jeśli wprowadzono dodatkową sekcję).	Usunąć odcinek węża hydrodynamicznego.

Problem	Przyczyna	Rozwiązanie
Pistolet natryskowy przestał działać, mimo naciskania spustu.	Zapchana dysza natryskowa.	Usunąć niedrożność dyszy. Patrz strona 25.
	Urządzenie natryskowe traci zalanie.	Sprawdzić sekcję rozwiązywania problemów „Urządzenie natryskujące uruchamia się, ale nie dochodzi do zalania lub następuje utrata zalania podczas pracy” na stronie 41.
Natryskiwana farba spływa po ścianie lub zwisa.	Powłoka materiału staje się zbyt gruba.	Przesuwać pistolet szybciej.
		Wybrać dyszę z mniejszym otworem.
		Wybrać dyszę z szerszym strumieniem.
		Upewnić się, że pistolet jest odpowiednio oddalony od malowanej powierzchni.
Przy natryskiwaniu farby pokrycie jest niewystarczające.	Powłoka materiału staje się zbyt cienka.	Poruszać pistoletem wolniej.
		Wybrać dyszę z większym otworem.
		Wybrać dyszę z węższym strumieniem.
		Upewnić się, że pistolet jest odpowiednio blisko malowanej powierzchni.
Wzory strumienia zmieniają się znacząco w trakcie całego procesu rozpylania.	Przełącznik regulacji ciśnienia jest zużyty i dlatego powoduje nadmierne różnice ciśnienia.	Dostarczyć urządzenie natryskowe do autoryzowanego centrum serwisowego firmy Graco/MAGNUM.
Nie można uruchomić pistoletu natryskowego.	Spust pistoletu natryskowego jest zablokowany.	Obrócić blokadę spustu i zwolnić ją. Patrz strona 15.
Z pokrętła regulacji ciśnienia wypływa farba.	Element regulacji ciśnienia jest zużyty.	Dostarczyć urządzenie natryskowe do autoryzowanego centrum serwisowego firmy Graco/MAGNUM.
Farba wycieka przez przewód odpływowy.	W urządzeniu natryskowym panuje nadciśnienie.	Dostarczyć urządzenie natryskowe do autoryzowanego centrum serwisowego firmy Graco/MAGNUM.
Farba przecieka na zewnątrz pompy.	Zużyte uszczelnienie pompy.	Wymienić uszczelnienie pompy na nowy moduł ProXChange. Patrz strona 37.
Silnik jest gorący i pracuje z przerwami. Silnik wyłączy się automatycznie ze względu na zbyt wysoką temperaturę. Jeżeli nie zostanie usunięta przyczyna przegrzania, może dojść do uszkodzenia silnika.	Otwory wentylacyjne obudowy są niedrożne lub też urządzenie natryskowe jest przykryte.	Dbać, aby w otworach wentylacyjnych nie znajdowały się obiekty blokujące przepływ lub mgła lakieru i zapewnić dostęp powietrza do urządzenia natryskowego.
	Przedłużacz jest zbyt długi lub przyrząd pomiarowy nie jest wystarczająco ciężki.	Wymienić przedłużacz. Patrz strona 6.
	Użytkowany nieregulowany generator elektryczny ma nadmierne napięcie.	Użyć generatora elektrycznego z odpowiednim regulatorem napięcia.
	Należy wymienić silnik.	Dostarczyć urządzenie natryskowe do autoryzowanego sprzedawcy, dystrybutora lub centrum serwisowego firmy Graco/Magnum.

Urządzenia natryskowe na stojaku 17H211, 17H214

Poz.	Moment obrotowy
1	140–160 in-lb (16–18 N•m)
2	30–35 in-lb (3,5–4,0 N•m)
3	110–120 in-lb (12–14 N•m)

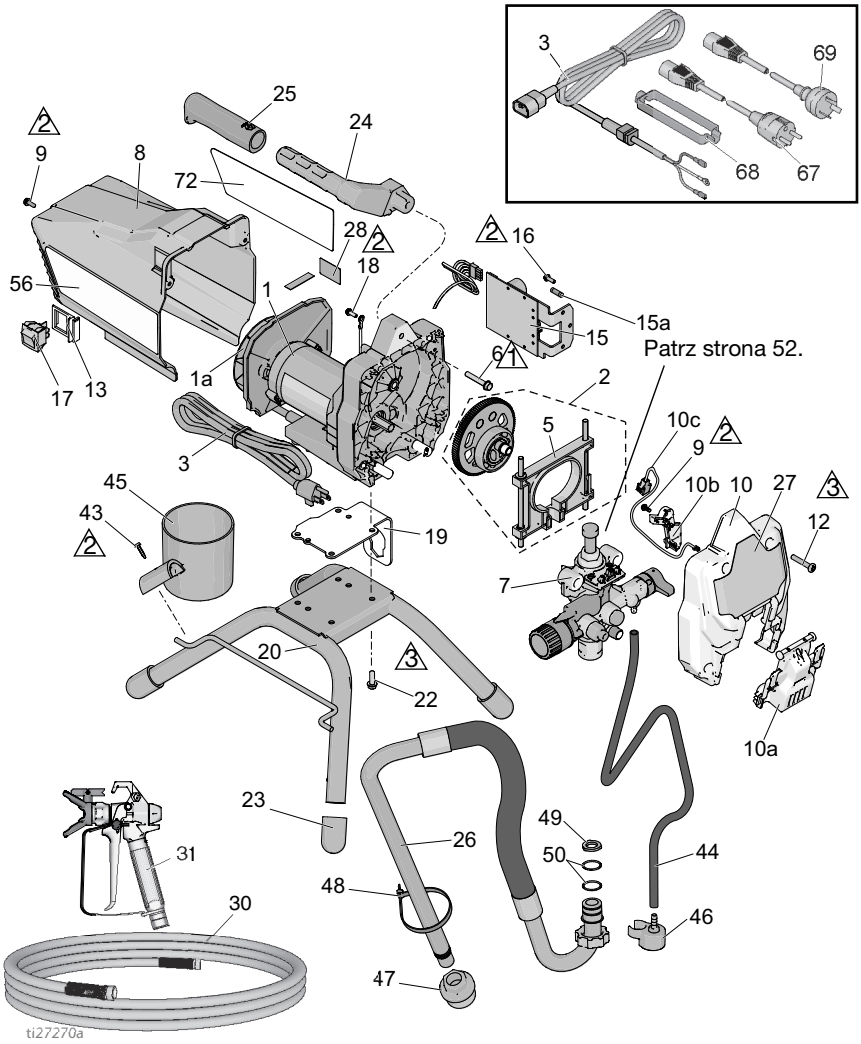

Lista części do urządzeń natryskowych na stojaku 17H211, 17H214

Poz.	Część	Opis	Ilość
1*		ZESTAW, silnik, *zawiera część 1a, 22*	
	17F756	120 V, model 17H211	1
	17F758	230 V, model 17H211	1
1a		ZESTAW, wentylatora	
	287770	120 V, model 17H211	1
	16X980	230 V, model 17H211	1
2	17J863	ZESTAW, mechanizm i jarzmo, *zawiera część 5*	1
3		PRZEWÓD, zasilania	
	17J173	120 V, model 17H211	1
	17L301	230 V, model 17H211	1
5	17J864	ZESTAW, jarzma	1
6	117493	ŚRUBA, maszynowa, HWHD	1
7	17J875	POMPA, wyporowa	1
8	17J865	OSŁONA, silnika *zawiera części 9, 56*	1
9	118444	ŚRUBA, maszynowa, hwhd 10–24 x 0,5 in	3
10	17J866	ZESTAW, pokrywa, przód *zawiera części 9, 10a, 10b, 10c,12*	1
10a	17F233	POKRYWA, pompy, zamknięcie	1
10b	17F262	OSŁONA, przewód	1
10c	128551	PRZEWÓD, PC, zworka	1
12	115478	ŚRUBA, maszynowa, łeb Torx	4
13	15X737	PRZEŁĄCZNIK, wspornik	1
15		ZESTAW, sterujący, *zawiera część 15a, 16*	
	17J867	120 V, model 17H211	1
	17J885	230 V, model 17H211	1
15a	119276	BEZPIECZNIK, 12,5 A, zwłoczny, 110 V/120 V	1
	129882	BEZPIECZNIK, 6,3 A, zwłoczny, 230 V	1
16	117501	ŚRUBA, Plastite	1
17	118899	PRZEŁĄCZNIK, kołyskowy	1
18	115498	ŚRUBA, maszynowa, ze szczeliną, łeb sześciokątny z podkładką	1
19	17G329	PŁYTA, montażowa silnika	1
20	15E823	RAMA, montaż na stojaku	1
22	260212	ŚRUBA, hwh, samogwintująca	4
23	15G857	ZATYCZKA, nogi	4
24	276864	UCHWYT, urządzenie natryskowe	1
25	116139	RĄCZKA, uchwyt	1
26	17J883	PRZEWÓD, ssanie, zespół *zawiera części 44, 46, 47, 48, 49, 50,*	1
27	17J025	ETYKIETA, przód	1
30		WĄŻ, sprzężony, 1/4 in x 50 ft	
	240794	Model 17H211	1
	247340	Model 17H214	1
31		PISTOLET, natryskowy, SG3	
	288430	Model 17H211	1
	17J910	Model 17H214	1
43	122667	ŚRUBA, do wiertarki, HWH	1
44	17J884	RURA, spustowa, *zawiera części 46, 48*	1
45	15G838	NACZYNIE, ssące/spustowe	1
46	244035	DEFLEKTOR, ząbkowany	1
47	276897	SITKO, 7/8-14	1
48	404989	PASEK, dociskowy	1
49	115099	PODKŁADKA węża	1
50	117559	Uszczelka okrągła	2
56▲		ETYKIETA, ostrzegawcza	
	17J027	Model 17H211	1
	17K017	Model 17H214	1
57▲		KARTA, ostrzeżenie medyczne (nie pokazano)	
	222385	EN, ES, FR	1
	17A134	EN, ZH, KO	1
67	242001	ZESTAW PRZEWODÓW, EU, model 17H214	1
68	195551	ELEMENT MOCUJĄCY, wtyczka, model 17H214	1
69	242005	ZESTAW PRZEWODÓW, AU, model 17H214	1
72	17J026	NAKLEJKA, boczna, GX 19	1

** Aby uzyskać zestaw szczotek silnika, zamówić część 17U193.*

▲ *Zamienne etykiety, przywieszki i karty ostrzegawcze dostępne są bezpłatnie.*

Części do urządzeń natryskowych na stojaku 18H284, 18H285

Poz.	Moment obrotowy
2	30-35 in-lb (3,5-4,0 N•m)
3	110-120 in-lb (12-14 N•m)
4	45-55 in-lb (5-6 N•m)

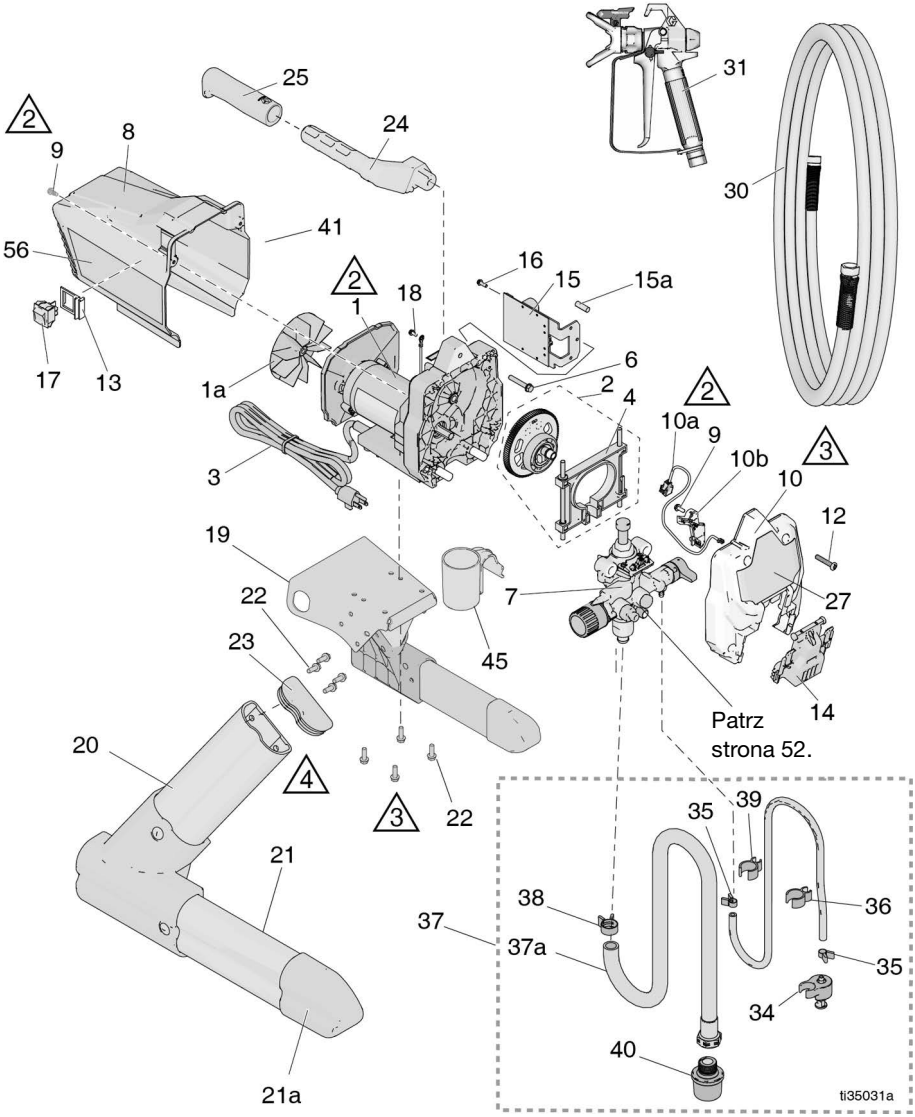

Lista części do urządzeń natryskowych na stojaku 18H284, 18H285

Poz.	Część	Opis	Ilość
1	17F758	ZESTAW, naprawczy, silnik, 120 V *zawiera części 1a, 22*	1
1a	16X980	WENTYLATOR	1
2	17J863	ZESTAW, sprzęt i jarzma	1
3	17L301	PRZEWÓD, zasilania	1
4	17J864	ZESTAW, jarzma	1
6	117493	ŚRUBA, maszynowa, z łbem sześciokątnym	1
7	17J874	ZESTAW, kompletna pompa	1
8	17J865	OSŁONA, silnik, niebieska *zawiera część 9 i etykiety*	1
9	118444	ŚRUBA, maszynowa, hwhd 10–24 x 0,5 in	3
10	17J866	OSŁONA, z przodu *zawiera 9, 10a, 10b, 12, 14*	1
10a	128551	PRZEWÓD, łącznik, PC	1
10b	17F262	OSŁONA, przewód	1
12	115478	ŚRUBA, maszynowa, łeb Torx	4
13	15X737	PRZEŁĄCZNIK, wspornik	1
14	17F233	POKRYWA, pompy, zamknięcie	1
15	17J885	ZESTAW, tablica sterownicza, 230 V, *zawiera części 15a, 16*	1
15a	129882	BEZPIECZNIK; 6,3 A, zwłoczny	1
16	117501	ŚRUBA, Plastite	1
17	24Y329	ZESTAW, przełącznik, naprawczy *zawiera 13*	1
18	115498	ŚRUBA, maszynowa, ze szczeliną, łeb sześciokątny z podkładką	1
19	17G328	PŁYTA, montażowa silnika	1
20	16E836	ZESTAW, prawa nóżka, *zawiera części 21a, 22, 23*	1
21	16E837	ZESTAW, lewa nóżka, *zawiera części 21a, 22, 23*	1
21a	15J695	ZATYCZKA, rura	2
22	260212	ŚRUBA, hwh, samogwintująca	12
23	15J699	ZATYCZKA, rura	2
24	276864	UCHWYT, urządzenie natryskowe	1
25	116139	RĄCZKA, uchwyt	1
27	17J025	ETYKIETA, przód	
30	247340	WĄŻ, połączony, 1/4 in × 50 ft	1
31	243012	PISTOLET, natryskowy, SG3	
32	115099	PODKŁADKA węża	1
34	244035	DEFLEKTOR, ząbkowany	1
35	115489	ZACISK, rura odpływu	2
36	195084	RURA, spustowa	1
37	17D156	ZESTAW, przewód, ssący, *zawiera części 32, 34, 35, 36, 37a, 38, 39, 40*	1
37a	17D155	PRZEWÓD, ssący, *zawiera część 32*	1
38	116295	ZACISK, rura	1
39	195400	ZACISK, sprężynujący	2
40	288716	ZESTAW, filtr siatkowy wlotu	1
45	17H422	NACZYNIE, ssące/spustowe	1
56▲	17J027	ETYKIETA, ostrzegawcza	1
57▲	179960	KARTA, ostrzeżenie medyczne (nie pokazano)	1
	222385	ETYKIETA, bezpieczeństwo, ostrzegawcza (nie pokazano)	1
	17A134	ETYKIETA, bezpieczeństwo, ostrzegawcza, alert medyczny (nie pokazano)	1
61	115648	ZAWÓR, przepłukiwanie pod ciśnieniem (nie pokazano)	1
62	17V354	PŁYN, Pump Armor, 8 oz (nie pokazano)	1
64	18H123	ETYKIETA, zawieszka, dysza (nie pokazano)	1
65▲	15G026	ETYKIETA, ostrzegawcza, wąż (nie pokazano)	1
	17L305	ZESTAW, konwersja, lakier, stojak (sprzedawany oddzielnie)	

▲ *Zamienne etykiety, przywieszki i karty ostrzegawcze dostępne są bezpłatnie.*

Urządzenia natryskowe na stojaku DI 24Y680, 17G183, 17H218, 17H219, 17H221, 18H203

Poz.	Moment obrotowy
2	30–35 in-lb (3,5–4,0 N•m)
3	110–120 in-lb (12–14 N•m)

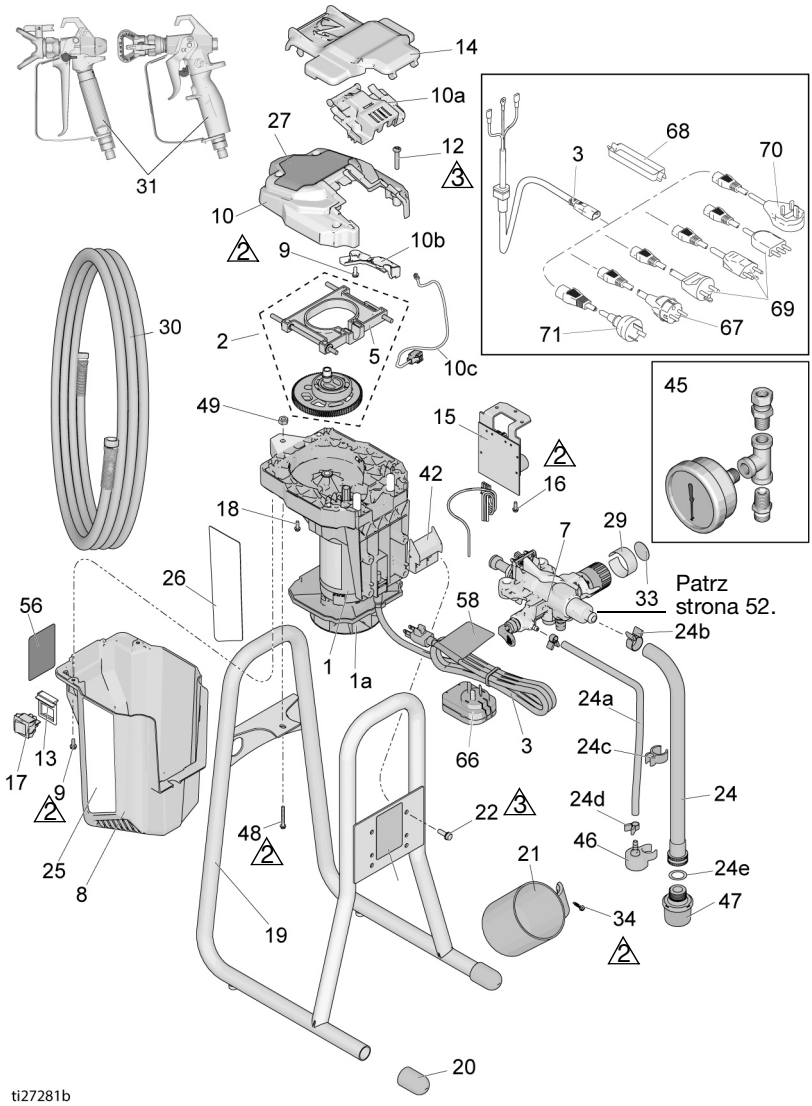

Lista części do urządzeń natryskowych na stojaku DI 24Y680, 17G183, 17H218, 17H219, 17H221

Poz.	Część	Opis	Ilość
1*		ZESTAW, silnik, *zawiera część 1a, 22*	
	17K684	120 V, model 24Y680 (seria A)	1
	17F757	120 V, model 24Y680 (seria B)	1
	17L083	230 V, modele 17G183, 17H218, 17H219, 17H221 (seria A)	1
	17F758	230 V, modele 17G183, 17H218, 17H219, 17H221 (seria B)	1
1a	16X980	ZESTAW, wentylatora	1
2	17J869	ZESTAW, mechanizm i jarzmo, *zawiera część 5*	1
3		PRZEWÓD, zasilania	
	17J173	120 V, model 24Y680	1
	17J175	230 V, model 17G183	1
	17J405	230 V, model 17H219, 17H221	1
	19F991	230 V model 18H203	1
	17L301	230 V, model 17H218	1
5	17J864	ZESTAW, jarzma	1
7	17J908	POMPA, wyporowa	1
8		OSŁONA, silnika *zawiera części 9, 56*	
	17K688	Modele 24Y680, 17H219, 17H221 (seria A)	1
	17J865	Modele 24Y680, 17H219, 17H221 (seria B)	1
	17L101	Modele 17G183, 17H218 (seria A)	1
	17J887	Modele 17G183, 17H218 (seria B)	1
9	118444	ŚRUBA, maszynowa, hwhd 10–24 x 0,5 in	3
10	17J866	ZESTAW, pokrywa, przód *zawiera części 9, 10a, 10b, 10c, 12*	1
10a	17F233	POKRYWA, pompy, zamknięcie	1
10b	17F262	OSŁONA, przewód	1
10c	128551	PRZEWÓD, PC, zworka	1
12	115478	ŚRUBA, maszynowa, łeb Torx	4
13	15X737	PRZEŁĄCZNIK, wspornik	1
14	17J618	OSŁONA, przed farbą	1
15		ZESTAW, sterujący, *zawiera część 15a, 16*	
	17J867	120 V, model 24Y680	1
	17J885	230 V, modele 17G183, 17H218, 17H219, 17H221	1
15a	119276	BEZPIECZNIK, 12,5 A, zwłoczny, 110 V/120 V	1
	129882	BEZPIECZNIK, 6,3 A, zwłoczny, 230 V	1
16	117501	ŚRUBA, Plastite	1
17	118899	PRZEŁĄCZNIK, kołyskowy	1
18	115498	ŚRUBA, maszynowa, ze szczeliną, łeb sześciokątny z podkładką	1
19	17F940	RAMA, zanurzanie bezpośrednie	1
20	15G857	ZATYCZKA, nogi	2
21	15G838	NACZYNIE, ssące/spustowe	1
22	128795	ŚRUBA, hwh, samogwintująca	4
24	17D161	RURA, zestaw ssący, *zawiera części 24a-24e, 46, 47*	1
24a	195108	RURA, spustowa	1
24b	116295	ZACISK, rura	1
24c	195400	KLIPS, rura	1
24d	115489	ZACISK, rura odpływu	2
24e	115099	PODKŁADKA węża	1
25	17J029	ETYKIETA, prawa	1
26	17J030	NAKLEJKA, lewa	1
27	17J028	ETYKIETA, przód	1
30	247340	WĄŻ, sprzężony, 1/4 in x 50 ft	1
31		PISTOLET natryskowy	
	17J910	Modele 24Y680, 17G183, 17H218, 17H221	1
	288427	Model 17H219	1
34	122667	ŚRUBA, do wiertarki, HWH	1
41	17J444	PASEK, przenoszenie	1
42	17J277	TACA, na kapiący klej	1
45	245856	ZESTAW, ciśnieniomierz, modele 17G183, 17H218	1
46	244035	DEFLEKTOR, ząbkowany	1
47	288716	SITO	1
48	120736	ŚRUBA, sześciokątna, kołnierzowa	1
49	102040	NAKRĘTKA samoblokująca, sześciokątna	1
56▲		ETYKIETA, ostrzegawcza	
	17K018	Modele 24Y680, 17H221	1
	16G596	Modele 17G183, 17H218	1
	17K016	Model 17H219	1
57▲		KARTA, ostrzeżenie medyczne (nie pokazano)	
	222385	EN, ES, FR	1
	17A134	EN, ZH, KO	1
58▲		ETYKIETA, sznurek ostrzegawczy	
	17K020	Modele 24Y680, 17H221	1
	15H087	Model 17H219	1
67	242001	ZESTAW PRZEWODÓW, modele UE 17H218, 17H221, 17H219	1
68	195551	ELEMENT USTALAJĄCY, wtyczka, modele 17H218, 17H221, 17H219	1
69	287121	ZESTAW PRZEWODÓW, Włochy/Dania/Szwecja, model 17H218	1
70	17J242	ZESTAW PRZEWODÓW, UK, model 17H218	1
71	242005	ZESTAW PRZEWODÓW, AU, model 17H221, 17H219	1

* *Aby uzyskać zestaw szczotek silnika, zamówić część 17U193.*

▲ *Zamienne etykiety, przywieszki i karty ostrzegawcze dostępne są bezpłatnie.*

Urządzenia natryskowe z zbiornikiem 17F924, 17G184, 17H222, 17H223

Poz.	Moment obrotowy
1	15–20 in-lb (1,5–2 N•m)
2	30–35 in-lb (3,5–4,0 N•m)
3	110–120 in-lb (12–14 N•m)

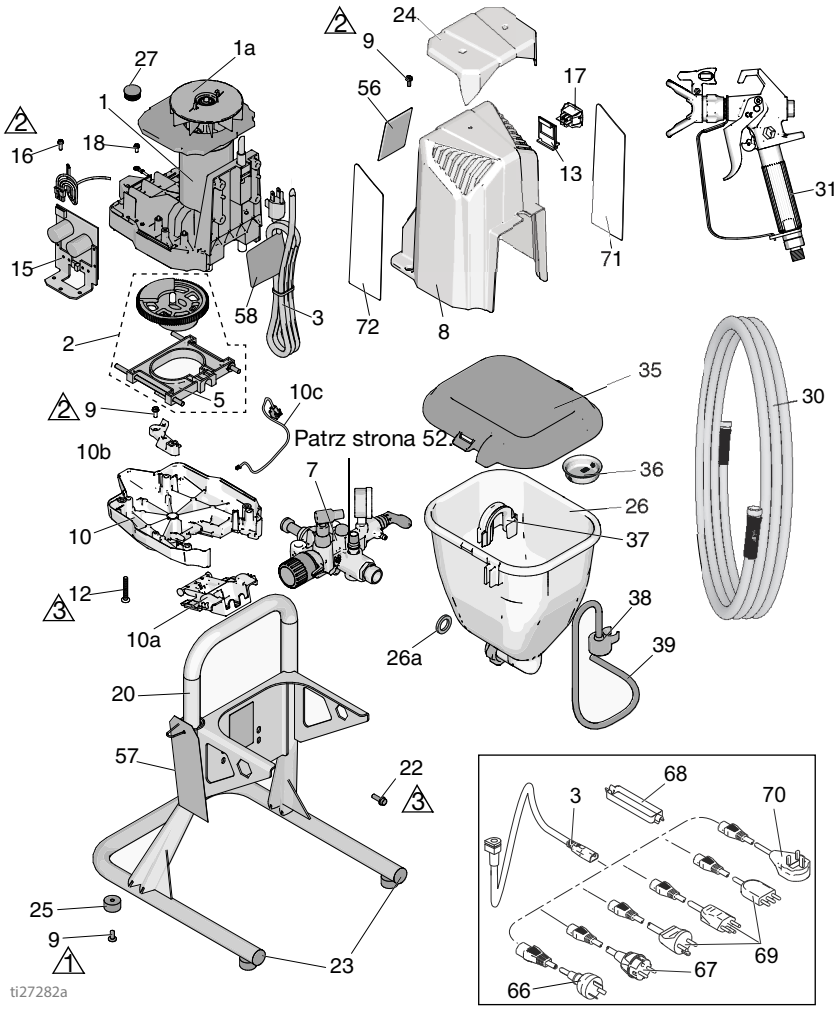

Lista części urządzeń natryskowych z zbiornikiem 17F924, 17G184, 17H222, 17H223

Poz.	Część	Opis	Ilość
1*		ZESTAW, silnik, *zawiera część 1a, 22*	
	17F757	120 V, model 17F924	1
	17F758	230 V, modele 17G184, 17H222, 17H223	1
1a	16X980	ZESTAW, wentylatora	1
2	17J863	ZESTAW, mechanizm i jarzmo, *zawiera część 5*	1
3		PRZEWÓD, zasilania	
	17J173	Model 17F924	1
	17J175	Model 17G184	1
	17L301	Model 17H222, 17H223	1
5	17J864	ZESTAW, jarzma	1
7	17J909	POMPA, wyporowa	1
8	17J887	OSŁONA, silnika *zawiera części 9, 56*	1
9	118444	ŚRUBA, maszynowa, hwhd 10–24 x 0,5 in	7
10	17J866	ZESTAW, pokrywa, przód *zawiera części 9, 10a, 10b, 10c, 12*	1
10a	17F233	POKRYWA, pompy, zamknięcie	1
10b	17F262	OSŁONA, przewód	1
10c	128551	PRZEWÓD, PC, zworka	1
12	115478	ŚRUBA, maszynowa, łeb Torx	4
13	15X737	PRZEŁĄCZNIK, wspornik	1
15		ZESTAW, sterujący, *zawiera część 15a, 16*	
	17J867	120 V, model 17F924	1
	17J885	230 V, modele 17G184, 17H222, 17H223	1
15a	119276	BEZPIECZNIK, 12,5 A, zwłoczny, 110 V/120 V	1
	129882	BEZPIECZNIK, 6,3 A, zwłoczny, 230 V	1
16	117501	ŚRUBA, Plastite	1
17	118899	PRZEŁĄCZNIK, kołyskowy	1
18	115498	ŚRUBA, maszynowa, ze szczeliną, łeb sześciokątny z podkładką	1
20	17H426	RAMA, zasobnika	1
22	128795	ŚRUBA, hwh, samogwintująca	4
23	120151	NAKRĘTKA, do wtyczki	2
24	17H593	POKRYWA, osłony	1
25	17K640	TŁUMIK, stópki	4
26	17J244	ZESPÓŁ, zasobnika *zawiera części 26a, 35*	1
26a	115099	PODKŁADKA węża	1
27	17J819	WTYCZKA	1
30	214698	WĄŻ, sprzężony, 3/16 in x 7,6 m (25 stóp)	1
31	17J261	PISTOLET, natryskowy, FTX	1
35	17H417	POKRYWA, zasobnika	1
36	112133	SITO, zasobnik	1
37	17H419	ZACISK, przewodu odpływowego	1
38	244035	DEFLEKTOR, ząbkowany	1
39	17K336	RURA, spustowa, *zawiera części 37, 38*	1
56▲		ETYKIETA, ostrzegawcza	
	17J912	Model 17F924	1
	16G596	Modele 17G184, 17H222	1
	17K016	Model 17H223	1
57▲		KARTA, ostrzeżenie medyczne (nie pokazano)	
	222385	EN, ES, FR	1
	17A134	EN, ZH, KO	1
58▲		ETYKIETA, ostrzegawcza, sznurek	
	15H085	Model 17F924	1
	15H087	Model 17H223	1
66	242005	ZESTAW PRZEWODÓW, AU, model 17H223	1
67	242001	ZESTAW PRZEWODÓW, modele UE 17H221, 17H223	1
68	195551	ELEMENT USTALAJĄCY, wtyczka, modele 17H222, 17H223	1
69	287121	ZESTAW PRZEWODÓW, Włochy/Dania/Szwecja, model 17H222	1
70	17J242	ZESTAW PRZEWODÓW, UK, model 17H222	1
71		ETYKIETA, lewa	
	17F947	Modele 17F924, 17H223	1
	17J041	Modele 17G184, 17H222	1
72		ETYKIETA, prawa	
	17F946	Modele 17F924, 17H223	1
	17J039	Modele 17G184, 17H222	1

** Aby uzyskać zestaw szczotek silnika, zamówić część 17U193.*

▲ Zamienne etykiety, przywieszki i karty ostrzegawcze dostępne są bezpłatnie.

Zespół pompy

Poz.	Moment dokręcania	Poz.	Moment obrotowy
1	140–160 in-lb (16–18 N•m)	4	220–250 in-lb (25–28 N•m)
2	270–330 in-lb (30–37 N•m)	5	320–380 in-lb (36–43 N•m)
3	30–35 ft-lb (40–48 N•m)		

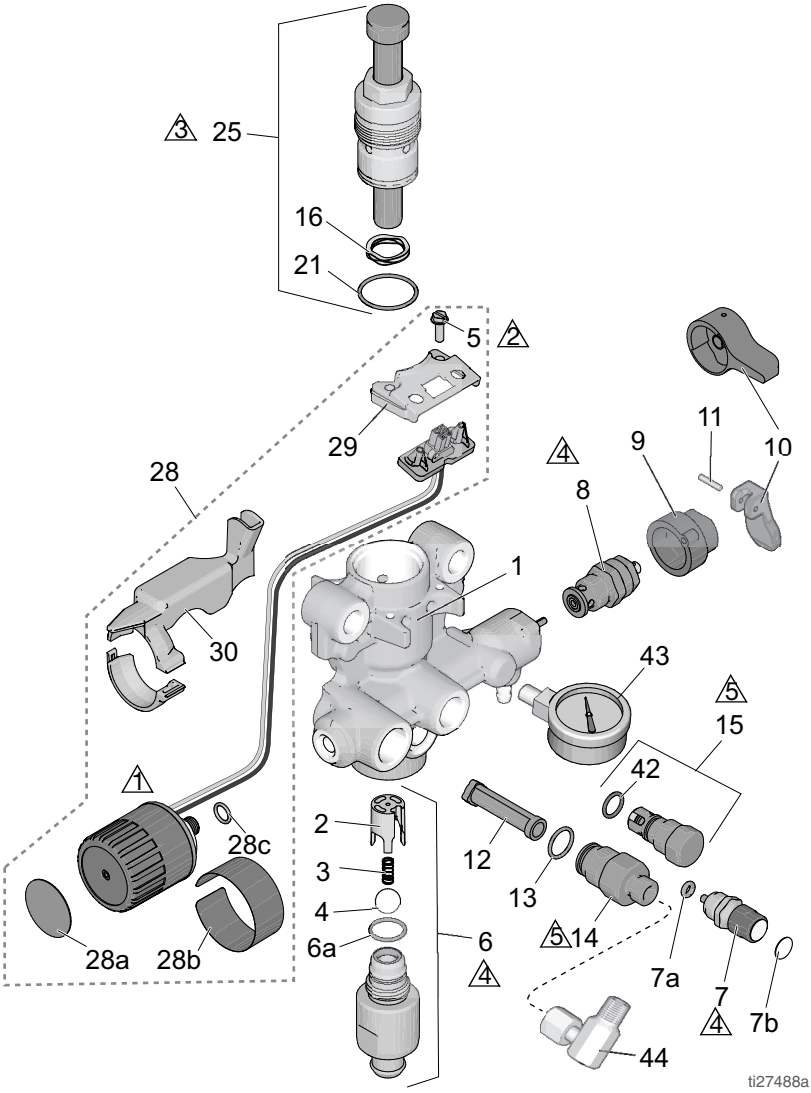

Lista części pompy

Poz.	Część	Opis	Ilość
1	17G447	OBUDOWA, pompa	
	17H605	Modele 17F924, 17G184, 17H222, 17H223	1
2	17D364	PROWADNICA, kuli	1
3	128336	SPRĘŻYNA, naciskowa	1
4	105445	KULKA, 0,5 in	1
5	117501	ŚRUBA, mechaniczna, z rowkiem HWH	2
6		ZESTAW, wlot, obudowa *zawiera części 2, 3, 4, 6a*	
	17J876	Modele 24Y680, 17G183, 17H218, 17H219, 17H221	1
	17J877	Modele 17H211, 17H214	1
	17J924	Modele 17F924, 17G184, 17H222, 17H223	1
6a	124582	USZCZELNIENIE, uszczelka O-ring	1
7	17J878	ZESTAW, PushPrime, *zawiera części 7a, 7b*	1
7a	16P303	USZCZELNIENIE, uszczelka o-ring	1
7b	17K420	ETYKIETA, PushPrime	1
8		ZESTAW, zawór, spustowy *(zawiera części 9, 10, 11)*	
	235014	Modele 17H211, 17H214	1
	17J925	Modele 24Y680, 17F924, 17G183, 17G184, 17H218, 17H219, 17H221, 17H222, 17H223	1
9		PODSTAWA, zaworu	
	224807	Modele 17H211, 17H214	1
10		UCHWYT, zawór, spustowy	
	187625	Modele 17H211, 17H214	1
	15Y185	Modele 24Y680, 17F924, 17G183, 17G184, 17H218, 17H219, 17H221, 17H222, 17H223 *zawiera część 11*	1
11	111600	TRZPIEŃ, rowkowany, modele 17H211, 17H214	1
12	288747	Filtr (dostępny w niektórych modelach)	1
13	120776	USZCZELNIENIE, uszczelka O-ring	1
14	24Y327	ZESTAW, naprawczy wylotu, *zawiera części 12, 13*	1
15	17J880	ZESTAW, naprawczy zaworu wylotowego, *zawiera część 42*	1
16	128323	SPRĘŻYNA, zawór	1
21	16D531	USZCZELNIENIE, uszczelka o-ring	1
25	24Y472	ZESTAW, naprawa, pompa tłokowa *(zawiera części 16, 21)*	1
28		ZESTAW, regulacja ciśnienia, *zawiera części 5, 28a, 28b, 28c, 29, 30*	
	17J881	Modele 17H211, 17H214	1
	17J927	Modele 24Y680, 17F924, 17G183, 17G184, 17H218, 17H219, 17H221, 17H222, 17H223	1
28a	15A464	ETYKIETA, sterowanie	1
28b	17P739	ETYKIETA, sterowanie	1
28c	106555	Uszczelka okrągła	1
29	17F227	WSPORNIK, łącznik elektryczny	1
30		ZESTAW, osłona, przewód	
	17F229	Modele 17H211, 17H214	1
	17J882	Modele 24Y680, 17F924, 17G183, 17G184, 17H218, 17H219, 17H221, 17H222, 17H223	1
42	122486	USZCZELNIENIE, uszczelka O-ring	1
43	16X147	MANOMETR, ciśnienia Modele 17F924, 17G184, 17H222, 17H223	1
44	155541	ZŁĄCZKA, połączenie obrotowe Modele 17F924, 17G184, 17H222, 17H223	1

Schematy połączeń

110/120 V

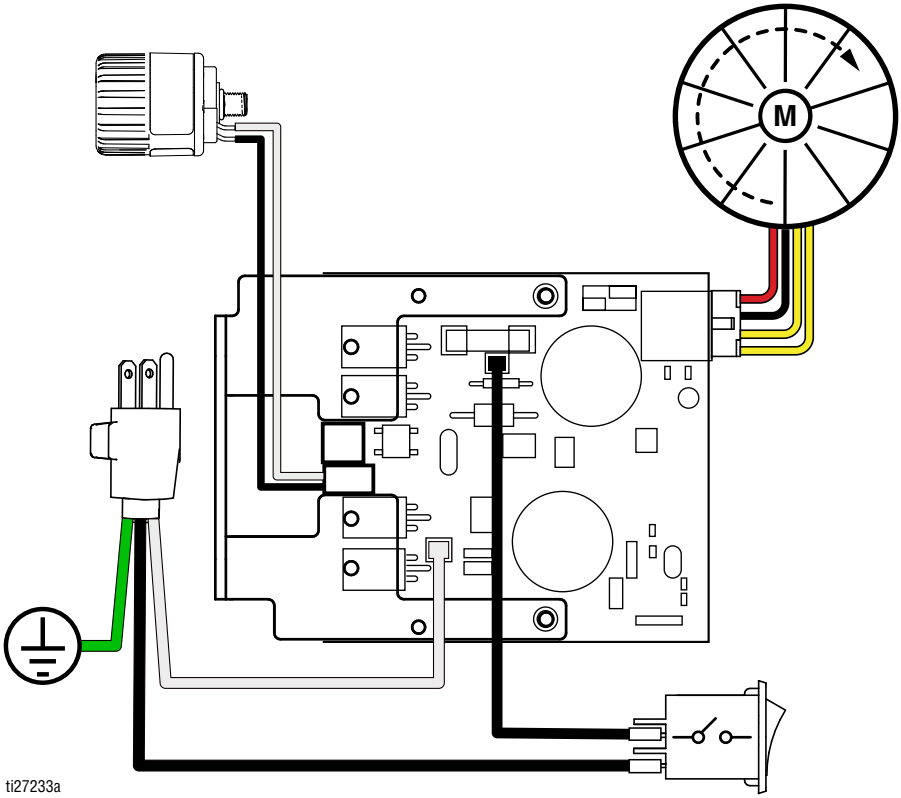

230 V

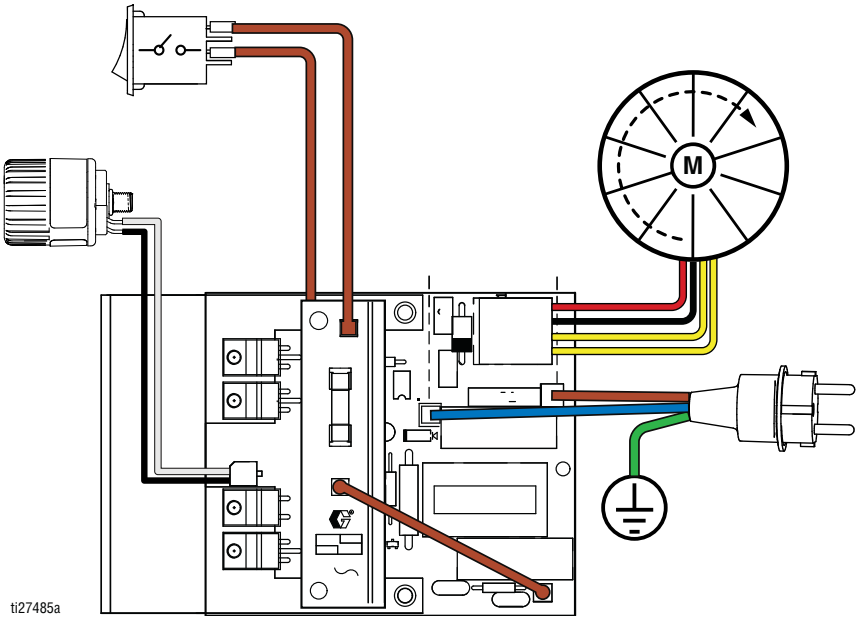

Parametry techniczne

GX 19, GX 21, FinishPro GX 19		
	Jednostki imperialne	Jednostki metryczne
Pistolet		
Maksymalne ciśnienie robocze płynu	3000 psi	207 bar, 20,7 MPa
Maksymalna szybkość podawania		
GX 19/FinishPro GX 19	0,38 gal/min	1,4 l/min
GX 21	0,47 gal/min	1,8 l/min
Maksymalny rozmiar dyszy		
GX 19/FinishPro GX 19	0,019 in	0,048 mm
GX 21	0,021 in	0,053 mm
Wylot cieczy, gwint NPSM	1/4 in	1/4 in
Generator, minimum	3500 W	
Wymagania dotyczące zasilania		
GX 19	110–120 V, 8 A/220–240 V, 5 A	
GX 21	110–120 V, 12 A/220–240 V, 10 A	
Wymiary		
Wysokość		
Stojak	18,4 in	46,7 cm
Stojak DI	22 in	55,9 cm
Zbiornik	19,6 in	49,8 cm
Długość		
Stojak	16,7 in	47,5 cm
Stojak DI	18,4 in	46,7 cm
Zbiornik	20,2 in	51,3 cm
Szerokość		
Stojak	13,5 in	34,3 cm
Stojak DI	12 in	30,5 cm
Zbiornik	13,5 in	34,3 cm
Masa		
Stojak	25 lb	11,3 kg
Stojak DI	29 lb	13,2 kg
Zbiornik	28 lb	12,1 kg
Zakres temperatur przechowywania ◆❖	–30° do 160°F	–35° do 71°C
Zakres temperatur roboczych ✔	40° do 115°F	4° do 46°C
Hałas**		
Ciśnienie akustyczne	83 dBa*	
Moc akustyczna	93 dBa*	
Materiały konstrukcyjne		

GX 19, GX 21, FinishPro GX 19		
	Jednostki imperialne	Jednostki metryczne
Części pracujące na mokro wszystkich modeli	Stal nierdzewna, mosiądz, skóra, polietylen o ultrawysokiej masie cząsteczkowej (UHMWPE), węglik, nylon, aluminium, PVC, polipropylen, fluoroelastomer	
Uwagi		
** Ciśnienia przy rozruchu oraz wypór na cykl mogą się różnić w zależności od warunków ssania, wysokości wypływu, ciśnienia powietrza oraz rodzaju cieczy.*		
*** Natężenie dźwięku mierzone z odległości 3 ft (1 m) od sprzętu. Moc akustyczna mierzona według ISO-9614.*		
◆ **Przy przechowywaniu pompy z cieczą niezamarzającą. Zamarznięcie w pompie wody lub farby lateksowej spowoduje jej uszkodzenie.**		
❖ Części wykonane z tworzywa sztucznego mogą ulec uszkodzeniu, jeśli zostaną uderzone w warunkach niskiej temperatury.		
✔ Zmiany lepkości farby w bardzo niskiej lub bardzo wysokiej temperaturze mogą mieć wpływ na działanie urządzenia natryskowego.		

California Proposition 65

MIESZKAŃCY KALIFORNII

⚠ **OSTRZEŻENIE:** Powoduje raka oraz ma szkodliwy wpływ na rozrodczość – www.P65warnings.ca.gov.

GX FF		
	Jednostki imperialne	Jednostki metryczne
Pistolet		
Maksymalne ciśnienie robocze płynu	3000 psi	207 bar, 20,7 MPa
Maksymalna szybkość podawania	0,38 gal/min	1,4 l/min
Maksymalny rozmiar dyszy	0,019 in	0,048 mm
Wylot cieczy, gwint NPSM	1/4 in	1/4 in
Generator, minimum	1500 W	
Wymagania dotyczące zasilania	110–120 V, 8 A / 220–240V, 5 A, 1Ø	
Wymiary		
Wysokość	19,6 in	49,8 cm
Długość	20,2 in	51,3 cm
Szerokość	13,5 in	34,3 cm
Masa	31 funtów	14,1 kg
Zakres temperatur przechowywania ◆❖	–30° do 160°F	–35° do 71°C
Zakres temperatur roboczych ✔	40° do 115°F	4° do 46°C
Hałas**		
Ciśnienie akustyczne	83 dBa*	
Moc akustyczna	93 dBa*	
Materiały konstrukcyjne		
Części pracujące na mokro wszystkich modeli	Stal nierdzewna, mosiądz, skóra, polietylen o ultrawysokiej masie cząsteczkowej (UHMWPE), węglik, nylon, aluminium, PVC, polipropylen, fluoroelastomer	
Uwagi		

** Ciśnienia przy rozruchu oraz wypór na cykl mogą się różnić w zależności od warunków ssania, wysokości wypływu, ciśnienia powietrza oraz rodzaju cieczy.*

*** Natężenie dźwięku mierzone z odległości 3 ft (1 m) od sprzętu. Moc akustyczna mierzona według ISO-9614.*

◆ **Przy przechowywaniu pompy z cieczą niezamarzającą. Zamarznięcie w pompie wody lub farby lateksowej spowoduje jej uszkodzenie.**

❖ Części wykonane z tworzywa sztucznego mogą ulec uszkodzeniu, jeśli zostaną uderzone w warunkach niskiej temperatury.

✔ Zmiany lepkości farby w bardzo niskiej lub bardzo wysokiej temperaturze mogą mieć wpływ na działanie urządzenia natryskowego.

Standardowa gwarancja firmy Graco

Firma Graco gwarantuje, że wszystkie urządzenia wymienione w tym dokumencie, wyprodukowane przez firmę Graco i opatrzone jej nazwą, w dniu ich sprzedaży pierwotnemu nabywcy były wolne od wad materiałowych i wykonawczych. O ile firma Graco nie wystawiła specjalnej, przedłużonej lub skróconej gwarancji, produkt jest objęty dwunastomiesięczną gwarancją na naprawę lub wymianę wszystkich uszkodzonych części urządzenia, które firma Graco uzna za wadliwe. Gwarancja zachowuje ważność wyłącznie w przypadku urządzeń montowanych, obsługiwanych i utrzymywanych zgodnie z zaleceniami pisemnymi firmy Graco .

Ani gwarancja ani odpowiedzialność firmy Graco nie obejmuje przypadków ogólnego zużycia urządzenia oraz wszelkich uszkodzeń, zniszczeń lub zużycia urządzenia powstałych w wyniku niewłaściwego montażu lub wykorzystania niezgodnego z przeznaczeniem, wytarcia elementów, korozji, niewłaściwej lub niefachowej konserwacji, zaniedbań, wypadku przy pracy, niedozwolonych manipulacji lub wymiany części na inne, nieoryginalne. Firma Graco nie ponosi także odpowiedzialności za niewłaściwe działanie urządzenia, jego zniszczenie lub zużycie spowodowane niekompatybilnością urządzenia firmy Graco z konstrukcjami, akcesoriami, sprzętem lub materiałami innych producentów, w tym niewłaściwą konstrukcją, instalacją, działaniem lub konserwacją tychże.

Warunkiem gwarancji jest zwrot na własny koszt reklamowanego urządzenia do autoryzowanego dystrybutora firmy Graco w celu weryfikacji reklamowanej wady. Jeśli reklamowana wada zostanie zatwierdzona, firma Graco naprawi lub wymieni bezpłatnie wszystkie wadliwe części. Urządzenie zostanie odesłane do pierwotnego nabywcy opłaconym transportem. Jeśli kontrola wyposażenia nie ujawni wady materiałowej lub wykonawczej, za naprawę naliczone zostaną uzasadnione opłaty, które mogą obejmować koszty części, robocizny i transportu.

NINIEJSZA GWARANCJA JEST GWARANCJĄ WYŁĄCZNĄ, A JEJ WARUNKI ZNOSZĄ POSTANOWIENIA WSZELKICH INNYCH GWARANCJI, ZWYKŁYCH LUB DOROZUMIANYCH, Z UWZGLĘDNIENIEM, MIĘDZY INNYMI, GWARANCJI HANDLOWEJ ORAZ GWARANCJI PRZYDATNOŚCI DO OKREŚLONEGO CELU.

Wszystkie zobowiązania firmy Graco i prawa gwarancyjne nabywcy podano powyżej. Nabywca potwierdza, że nie ma prawa do żadnych innych form zadośćuczynienia (między innymi odszkodowania za utracone przypadkowo lub wynikowo zyski, zarobki, obrażenia u osób lub uszkodzenia mienia, lub inne zawinione lub niezawinione straty). Wszelkie czynności związane z dochodzeniem praw w związku z naruszeniem gwarancji należy zgłaszać w ciągu dwóch (2) lat od daty sprzedaży.

FIRMA GRACO NIE UDZIELA ŻADNEJ GWARANCJI WYRAŹNEJ LUB DOROZUMIANEJ W ODNIESIENIU DO GWARANCJI PRZYDATNOŚCI HANDLOWEJ ORAZ PRZYDATNOŚCI DO OKREŚLONEGO CELU W PRZYPADKU AKCESORIÓW, SPRZĘTU, MATERIAŁÓW I ELEMENTÓW INNYCH PRODUCENTÓW SPRZEDAWANYCH PRZEZ FIRMĘ GRACO. Powyższe elementy innych producentów sprzedawane przez firmę Graco (takie jak silniki elektryczne, przełączniki, wąż itp.) objęte są gwarancją ich producentów, jeśli jest udzielana. Firma Graco zapewni nabywcy pomoc w dochodzeniu roszczeń w ramach tych gwarancji.

Firma Graco w żadnym wypadku nie ponosi odpowiedzialności za szkody pośrednie, przypadkowe, specjalne lub wynikowe wynikające z dostawy wyposażenia firmy Graco bądź dostarczenia, wykonania lub użycia jakichkolwiek produktów lub innych sprzedanych towarów na skutek naruszenia umowy, gwarancji, zaniedbania ze strony firmy Graco lub innego powodu.

Informacja o firmie Graco

Najnowsze informacje na temat produktów firmy Graco znajdują się na stronie www.graco.com.

Informacje dotyczące patentów są dostępne na stronie www.graco.com/patents.

W CELU ZŁOŻENIA ZAMÓWIENIA należy skontaktować się z dystrybutorem firmy Graco lub połączyć się z numerem 1-800-690-2894, aby znaleźć najbliższego dystrybutora.

Wszystkie informacje przedstawione w niniejszym dokumencie w formie pisemnej i rysunkowej odpowiadają ostatnim danym produkcyjnym dostępnym w czasie publikacji. Firma Graco zastrzega sobie prawo do wprowadzania zmian bez uprzedniego powiadomienia.

Tłumaczenie instrukcji oryginalnych. This manual contains Polish. MM 3A3212

Siedziba główna firmy Graco: Minneapolis
Biura zagraniczne: Belgia, Chiny, Japonia, Korea

GRACO INC. AND SUBSIDIARIES • P.O. BOX 1441 • MINNEAPOLIS MN 55440-1441 • USA

Copyright 2015, Graco Inc. Wszystkie zakłady produkcyjne firmy Graco uzyskały certyfikat ISO 9001.

www.graco.com
Rewizja R, Marzec 2025